Manual de uso y mantenimiento estufa de pellet Zhana.

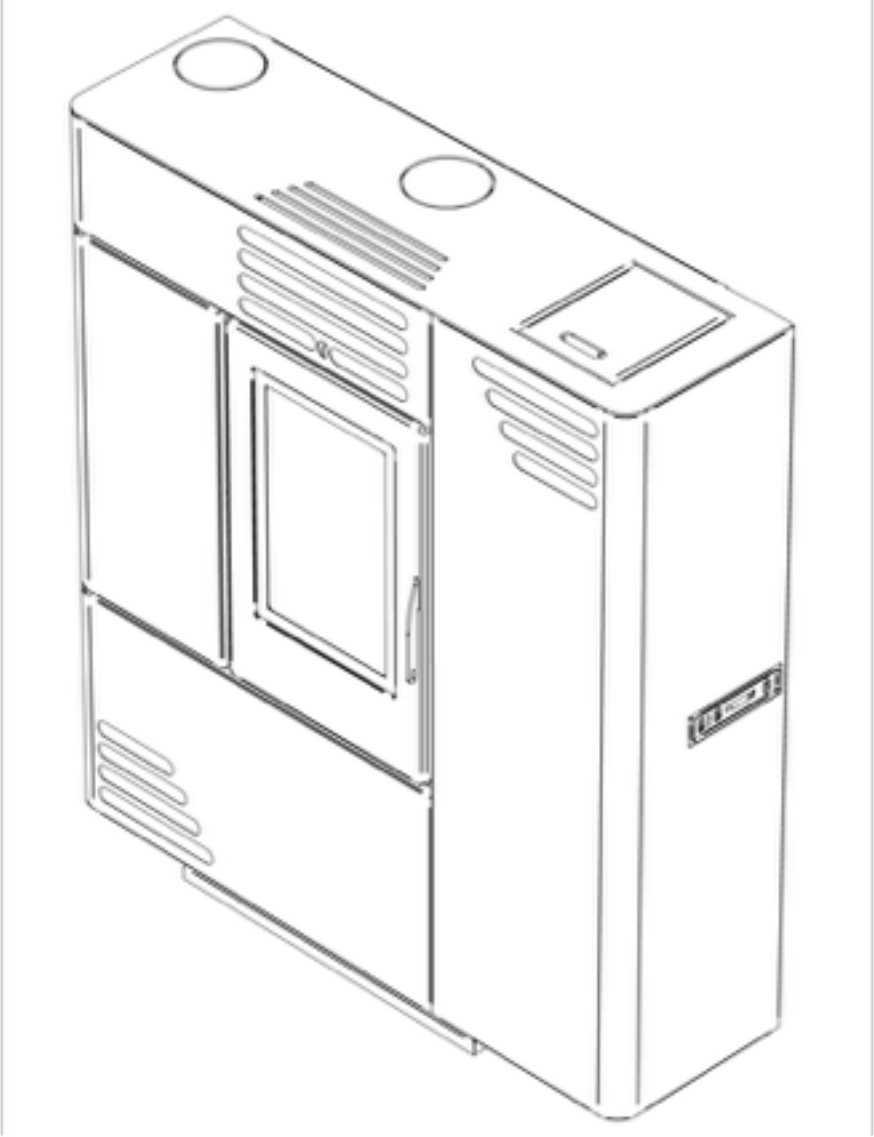

Manual de Utilización

Estimado cliente,

Estamos honrados y le agradecemos por haber elegido uno de nuestros productos. **Le invitamos a leer este manual de instrucciones con atención**. Contiene todas las informaciones y los consejos útiles para utilizar su producto a lo sumo de la seguridad y eficiencia.
El manual incluido con la estufa debe ser guardado. En caso de extravío o destrucción solicitar una copia al revendedor o a la empresa, especificando el número de serie de la estufa situado en la pared posterior.

Índice

1 Mala conducta pag.2
2 Seguridad pag.3
3 Advertencias pag.3
4 Normativas y declaraciones de conformidad pag.4
5 Garantía pag.4
6 Responsabilidades pag.5
7 Instalación pag.5
8 Características técnicas pag.11
9 Primer encendido pag.14
10 Modalidad de funzionamento pag.16
11 Menú pag.21
12 Alarmas pag.30
13 Mantenimiento, limpieza y verificación de la estufa pag.35
14 Piezas de repuesto pag.44
15 Esquema eléctrico pag.46
16 Canalizada pag.47
17 Notas pag.49

1 Mala conducta

En esta sección haremos una lista de algunas pequeñas reglas a seguir para el correcto funcionamiento de la estufa y de la seguridad.
Todas las operaciones no contempladas en el presente manual de instrucciones y no autorizadas por un técnico especificado por la empresa han de considerarse como peligrosas. En caso contrario, la Empresa Calecosol no asume ninguna responsabilidad civil y penal.

Queda terminantemente prohibido

- No observar las instrucciones de uso y mantenimiento.
- Utilizar la estufa para cualquier otro uso no previsto (exclusivamente para la calefacción).
- Tocar las superficies calientes de la estufa.
- El uso de la estufa por niños y personas inhábiles no asistidas.
- El uso de la estufa por personas que desconocen las básicas normas de seguridad.
- Introducir manualmente el pellet en el brasero.
- Hacer funcionar la estufa con componentes gastados o no conformes (chimenea irregular, vidrio astillado, piezas de repuesto no originales, etc.).
- En caso de falla de encendido, volver a encender la estufa sin haber vaciado el brasero.
- En caso de falla de encendido, volver a encender la estufa sin haber esperado unos 10-15 minutos antes.
- Descartar el pellet no quemado (aún encendido) después de haber limpiado el brasero.
- Introducir el pellet recuperado desde la cámara de combustión o desde el brasero en el depósito.
- Desatender la limpieza de toda la estufa (vidrio y chimenea incluidos).
- Lavar la estufa con agua (el agua podría penetrar en el interior del aparato y gastar los componentes eléctricos).

- Encender la estufa en caso de avería de cualquier componente.
- Estar expuestos durante un largo período de tiempo al aire caliente.
- Exponer al aire de la estufa animales, plantas y cualquier cosa inflamable.
- Poner objetos de todo tipo sobre la estufa.
- Poner a secar la ropa sobre la estufa.
- Alterar los parámetros de la estufa.
- Instalar la estufa en condiciones y ambientes no específicos.
- Utilizar el aparato como incinerador y combustibles distintos de los recomendados.
- Utilizar pellet de calidad no conforme a las normas **DIN 51731**.
- No ejecutar las operaciones de mantenimiento previstas.
- Pararse a 2 metros de la estufa en el caso de falla de encendido durante los primeros 10 minutos.
- Hacer funcionar la estufa con la puerta abierta.
- Tocar la estufa con las manos desnudas.

2.Seguridad

- La instalación de la estufa y de la chimenea, la conexión eléctrica y el control del funcionamiento deben ser realizados exclusivamente por personal autorizado y cualificado.
- Instalar la estufa según las normativas vigentes en el lugar, región o estado.
- Por lo que concierne al uso correcto de la estufa y de sus partes electrónicas deben ser observadas las indicaciones contenida en el manual de uso y mantenimiento.
- La estufa debe ser alimentada solamente con pellet de diámetro 6 mm conforme a las normas **DIN 51731**.
- Una incorrecta instalación o un mantenimiento deficitario (no conforme con cuanto expuesto en el presente manual de uso y mantenimiento) pueden ocasionar daños a las personas o a las cosas. En este caso la Calecosol queda libre de toda responsabilidad civil o penal.
- El usuario debe leer y comprender todo el contenido del presente manual de uso y mantenimiento antes de efectuar una cualquier operación.
- Eventuales anomalías y el uso inapropiado de la estufa pueden resultar peligrosas para el usuario. En estos casos la Calecosol queda libre de toda responsabilidad civil o penal, derivadas de daños a las personas o a las cosas.
- Cuando la estufa está en funcionamiento, gran parte de sus superficies alcanza temperaturas elevadas (vidrio, manijas, tubos); por lo tanto se necesita utilizar las protecciones debidas.
- Queda prohibido poner en funcionamiento la estufa con el vidrio roto, la puerta abierta o cualquier otra parte gastada (ventiladores, motores, etc.).
- Desconectar la estufa de la red de alimentación a través de su enchufe apropiado antes de efectuar las operaciones de limpieza y mantenimiento. Quitar el cable puesto en la pared posterior de la estufa. Averiguar la refrigeración de toda su estructura interna y externa y de las cenizas en la cámara de combustión.
- En caso de incendio en la chimenea: apagar la estufa, desconectar la alimentación eléctrica de la red y nunca abrir la puerta de la estufa. Llamar a las autoridades competentes (bomberos).
- La estufa debe ser alimentada eléctricamente por un sistema de puesta a tierra conforme a las **normativas 73/23 CEE y 93/68 CEE**.

3 Advertencias

- En caso de fallo o mal funcionamiento, apagar la estufa.
- Nunca introducir manualmente el pellet en el brasero.
- Antes de efectuar un encendido, asegurase que el brasero sea vacío (también en caso de falla de encendido anterior).
- Cada iniciativa u operación no contemplada en el presente manual de uso se considera peligrosa. La Calecosol en este caso queda libre de toda responsabilidad civil o penal.
- No limpiar las partes internas y externas de la estufa con agua.
- No exponer al aire caliente de la estufa animales, plantas, cosas y personas durante demasiado tiempo.
- Instalar la estufa en ambientes ideales para la prevención de incendios y ya predispuestos para la seguridad.
- El almacenamiento de la estufa y del revestimiento de todas sus partes (incluso la cerámica) debe

ser efectuado en ambientes sin humedad y al amparo de la intemperie.
- Es aconsejable no apoyar el cuerpo de la estufa directamente sobre el suelo. En caso de suelos de madera o inflamables posicionar un material aislante entre la estufa y el suelo.
- No utilizar la estufa para cocinar y calentar comidas o bebidas.
- Realizar todas las operaciones con la mayor seguridad.
- No utilizar la estufa como bandeja para todo tipo de objetos.
- Nunca poner a secar la ropa o cualquier objeto sobre la estufa.

4 Normativas y declaraciones de conformidad

La empresa Calecosol declara que este producto está en conformidad con las siguientes Directivas y Normas para el marcado **CE** Directiva Europea:

2004/108 CE (Directiva EMC) y sus posteriores modificaciones.
2006/95 CE (Directiva de seguridad del material eléctrico LVD) y sus posteriores modificaciones.
305/2011 (Reglamento de Productos de Constricción RPC) y sus posteriores modificaciones.

Normas Europeas: **EN 55014-1; EN 55014-2; EN 61000-3-2; EN 61000-3-3; EN 60335-1; EN 60335-2-102; EN 62233; EN 14785**.

En la instalación y uso del aparato deben seguirse todas las reglamentaciones locales y nacionales incluidas todas las normas europeas.

5 Garantía

Condiciones de la garantía

La Empresa Calecosol garantiza sus productos para los defectos de los materiales de fabricación, por un periodo de dos años a contar desde la fecha de compra. La garantía no tiene validez en caso de que el defecto de conformidad no venga comunicado en plazo no superior a dos meses desde que el usuario lo detectó.
La Empresa Calecosol limita su responsabilidad al abastecimiento del aparato. Éste debe ser instalado de conformidad con las reglas del arte y según las indicaciones contenidas en los manuales apropiados, incluidos con el producto adquirido y en conformidad con las normas vigentes.
La instalación debe ser realizada por personal técnico especializado, bajo la responsabilidad de quien lo encarga, y éste asumirá toda la responsabilidad por lo que concierne la instalación definitiva y el buen funcionamiento del producto instalado. La Empresa Calecosol declina toda responsabilidad en caso que estas precauciones no vengan respetadas. El personal autorizado deberá expedir una **declaración de conformidad de la instalación** según las normativas vigentes.

Ejemplos de personal técnico habilitado para la instalación:

- Técnicos de Centros Autorizados de Asistencia.
- Técnicos y empresas con carnet del RITE
- Técnicos que siguen los planes nacionales de formación.
- Técnicos de confianza.

Ámbito territorial de la garantía: Territorio Español

Validez de la garantía

Con el fin de que la presente garantía tenga plena validez, es necesario que:

- El comprador enviará, dentro de 8 días desde la fecha de compra, el cupón de la garantía compilado en todas sus partes. La fecha de compra debe ser convalidada por el posesor de un documento mercantil válido expedido por el vendedor.

- El aparato sea instalado por personal cualificado y en conformidad con las normas vigentes y las indicaciones contenidas en el manual de uso incluido con el producto.

- El aparato sea utilizado según cuanto indicado en el manual de uso.

- El certificado de garantía, convalidado por el vendedor, hubiese sido compilado y suscrito por el cliente.

- Presencia del documento que certifique la garantía, compilado y acompañado por un documento mercantil expedido por el vendedor. El cliente deberá exhibir éste documento al Centro de Asistencia Técnica Calecosol en caso de intervención.

Decadencia de la garantía

La garantía no tiene validez en los siguientes casos:

- No se han respetado las condiciones de garantía descritas anteriormente.

- Instalación no conforme con las normas vigentes y las indicaciones contenidas en el manual de uso incluido con la estufa.

- Falta de mantenimiento o mantenimiento deficitario del producto.

- Instalaciones eléctricas y/o hidráulicas no conformes con las normativas vigentes.

- Daños ocasionados por agentes atmosféricos, químicos, electro-químicos, uso inapropiado del producto, calamidades naturales, modificaciones o manumisión, defectos de la instalación eléctrica o de la chimenea, uso de repuestos no originales, sobrecarga de alimentación u otras causas no imputables a la fabricación del producto.

- Combustión de materiales no conformes con el tipo y la calidad indicada en el manual de uso y manutención incluido con la estufa.

- Daños ocasionados por el transporte, por lo tanto se recomienda controlar cuidadosamente la mercancía al momento de recibirla, avisando inmediatamente al revendedor de eventuales anomalías e indicarlas en el albarán de transporte, y en la copia para el vector.

La garantía cubre las eventuales piezas de repuesto y la mano de obra necesaria para la sustitución de las mismas (no están cubiertos los productos instalado fuera del territorio español).En caso de instalación de aparatos fuera del territorio español tiene validez solamente la garantía Española. Por consiguiente los importadores y negociantes locales no están obligados a reconocer la validez de la garantía por lo que concierne lo que no ha sido adquirido por ellos. En estos casos las piezas de repuesto serán enviadas directamente al cliente desde nuestra sede y los costos de sustitución y mantenimiento serán adeudados al cliente por el personal técnico local.

Calecosol declina toda responsabilidad por accidentes a personas cosas y animales que se deriven del incorrecto seguimiento total o parcial de las indicaciones contenidas en el manual de uso y mantenimiento incluido con la estufa.

Limitaciones de la garantía

No están cubiertos por la garantía los componentes eléctricos, electrónicos, ventiladores, motores, tarjeta de circuito impreso. Por estos componentes la garantía cubre solamente un periodo no superior a 12 meses desde la fecha de compra.

Exclusión de la garantía

No están cubiertas por la garantía todas las partes de la estufa sujetas a desgaste:

Guarniciones	Vidrio cerámicos/templados	Revestimientos y rejillas
Detalles barnizados	Cromados/ dorados	Satinados
Mayólica	Manijas	Cables eléctricos
Vermiculita	Material refractario	Brasero de hierro fundido

- Las variaciones cromáticas, los cuarteados y ligeras diferencias dimensionales de las partes de mayólica no constituyen motivo de notificación, ya que son características naturales de los materiales no imputables a las fases de transformación.

- Los componentes de la instalación para la producción de agua sanitaria no suministrada por Calecosol (para los productos de agua).

- Finalmente se excluyen de la garantía todas las intervenciones por partes de técnicos especializados para regular y calibrar el producto en relación al tipo de combustible utilizado o a la tipología de instalación pedida por el usuario.

- En caso de cambios de componentes defectuosos en garantía, no está previsto todo tipo de prórroga de la misma. Durante el periodo de máquina detenida no está previsto todo tipo de resarcimiento.

- Esta garantía tiene valor sólo para el comprador y no se puede transferir.

Intervenciones en garantía

La solicitud de intervención en garantía se debe enviar al revendedor dentro de 2 meses de la aparición del daño. La intervención en garantía prevé la reparación del aparato sin ningún costo, según la ley vigente.

6 Responsabilidad

La Empresa Calecosol declina toda responsabilidad, tanto civil como penal, por eventuales daños derivados directamente o indirectamente de no respetar, completo o parcialmente, las indicaciones contenidas en el "manual de uso y mantenimiento".

La Empresa Calecosol declina toda responsabilidad, tanto civil como penal, que se derive del uso incorrecto de la estufa por parte del cliente final, declina toda responsabilidad, tanto civil como penal, en el caso de cambios no autorizados y utilizo de piezas de repuesto no originales, además no se hace responsable de eventuales daños causados a la estufa derivados del transporte y no reconoce la compensación por posibles paradas obligadas de la estufa.
El fabricante declina toda responsabilidad, tanto civil como penal, directa e indirecta por:

- no respetar las indicaciones contenidas en el manual de uso
- mantenimiento y limpieza insuficiente
- errores de instalación
- no respetarse las indicaciones y directivas de seguridad
- instalación no realizada por personal técnico capacitado
- instalación que no corresponda a las reglamentaciones legales vigentes en el País
- utilizo de piezas de repuesto no originales

- acontecimientos excepcionales (tales como las condiciones climáticas, sobretensiones, particulares lugares de instalación)
- La Empresa Calecosol no hace lugar a ningún tipo de compensación por daños directos o indirectos causados o que dependan del producto.

Los casos mencionados más arriba anularán la garantía.

7 Instalación

Recomendaciones para el instalador

La instalación de la estufa sólo debe ser realizada por personal técnico capacitado, que deberá instalar la estufa de acuerdo con la normativa europea corriente en determinado lugar, Región o País.

- La estufa debe ser alimentada eléctricamente mediante una instalación en conformidad con las normas 72/23 y 93/68 CEE de la red eléctrica.
- La estufa debe dimensionarse de acuerdo con el entorno en el que está instalado.
- La estufa debe estar en posición vertical.
- La estufa no debe instalarse en dormitorios, cuartos de baño o donde hay otro sistema de calefacción sin circulación de aire autónomo (chimenea etc).

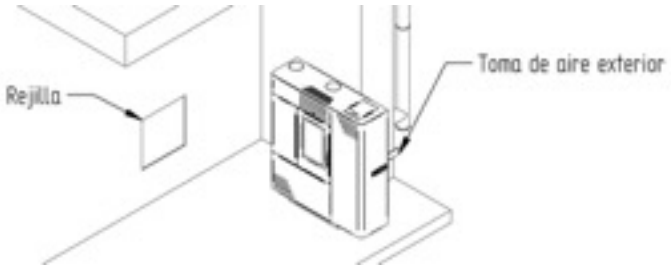

Entorno y distancias

Para un funcionamiento óptimo de la estufa es imprescindible comprobar el entorno en el que va a trabajar.

- El volumen del hogar o lugar de trabajo no debe ser inferior a 30m³.
- Debe haber una abertura de aire hacia el exterior del cuarto de la instalación, permanente, de 800 cm² por lo menos, no obturable y protegida con una rejilla permanente.
- El aire puede tomarse de las zonas adyacentes a la sala donde está instalada la estufa, con tal que hay rejillas de ventilación y que no están en el dormitorio, en los baños o donde hay materiales inflamables.
- Si la estufa se instala en una zona con suelo de madera o inflamable, es obligatorio protegerlo utilizando (además de las patillas suministradas) también una lámina de material aislante del calor, que sobresale al menos 20 cm en los lados y 40 cm en la parte frontal.
- En el lugar de trabajo, donde se sitúa la estufa, es imprescindible que exista un adecuado sistema de evacuación de los humos.

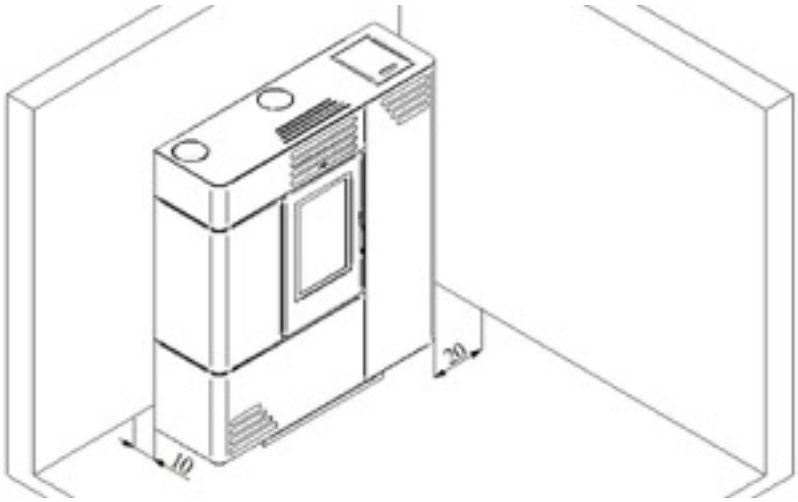

- No es obligatorio conectar directamente la tubería de entrada de aire de la estufa fuera (ver figura), pero es necesario garantizar al menos 50m ³/h de aire. Cuadrícula 800 cm².
- La instalación eléctrica debe realizarse de acuerdo con las reglamentaciones; comprobar, en particular, la eficiencia del circuito de puesta a tierra. La línea de suministro debe dimensionarse

adecuadamente con la potencia del aparato.

- En la localización de la estufa en una sala se debe comprobar que las paredes no son inflamables y que no hay materiales inflamables aplicados, tales como cortinas, papel tapiz, etc. Debe ser colocado lateralmente, a una distancia de no menos de 20 cm y posteriormente de no menos de 10 cm. Si hay el humero interno es aconsejable mantener los 10 cm del humero a la pared. – En frente de la estufa no se pueden colocar materiales altamente inflamables a menos de 1 metro.

- También se recomienda mantener fuera de la zona de radiación del hogar, y en todo caso a una distancia de al menos 1m desde el bloque de calentamiento, todos los elementos de material combustible o inflamable, tales como vigas, muebles de madera, cortinas, liquidos inflamables.

Salida de humos

- La chimenea de la estufa de pellet es un elemento muy importante porque va a afectar el buen funcionamiento de la estufa.
- El conducto debe servir únicamente para la estufa y no puede ser compartido con otros dispositivos; no se puede perforar agujeros fijos o móviles para conectarse a otros canales de suministro de aire y tuberías de servicios públicos.
- El conducto debe estar equipado de una cámara de recogida de materiales sólidos, y cualquier condensación, situado debajo de la boca del canal de escape, con el fin de ser abierto e inspeccionado fácilmente por una tapa estanca al aire.
- El instalador debe primero: asegurarse de que el agujero no cruce piezas con materiales inflamables, o, a falta de soluciones alternativas, utilizar un aislamiento de protección en la tubería (con pared de compresión de 13cm de diámetro mínimo aislando el tubo con aislante térmico de materiales gruesos a partir de 1,5 - 5 cm con una conductividad térmica adecuada) incluso si pasa muy cerca de materiales inflamables (mínimo de 200 mm).
- Para la instalación de tuberías es obligatorio utilizar siempre tubos y racores con juntas de estanqueidad.
- Es importante que la curvatura a 90 ° proporcione un empalme en T con inspección; se recomienda el uso de codos de 45 °.
- Está prohibido utilizar redes o filtros en el extremo del humero o en cualquier extremo que podría convertirse en un nido para los pájaros, sólo utilice los terminales de conformidad con el reglamento.

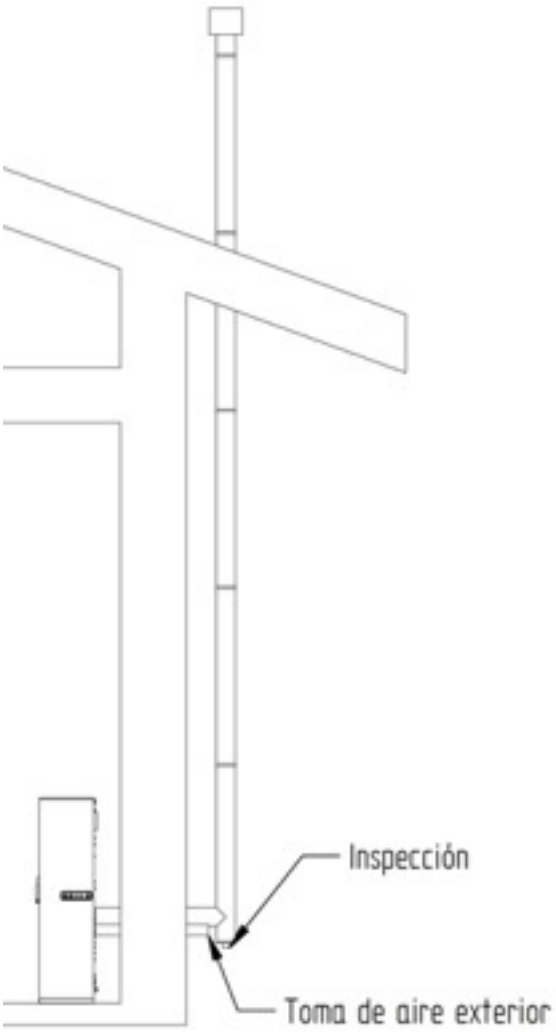

Las secciones horizontales deben tener una pendiente mínima del 3% hacia arriba.

Para la conexión del humero el trato horizontal debe ser mínimo y no debe exceder los 3 metros, el número de cambios de dirección, entre ellos el debido a la utilización de elemento "T", no debe ser superior a 4, no supere nunca los 6m de conducto, utilice curvas de 45 grados, y cumple con las normas

UNI 10683, utilizando tubos regulares.

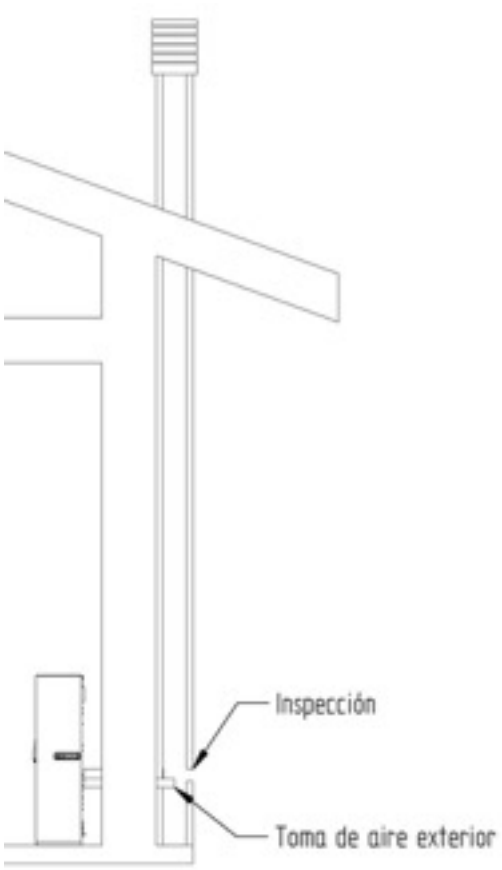

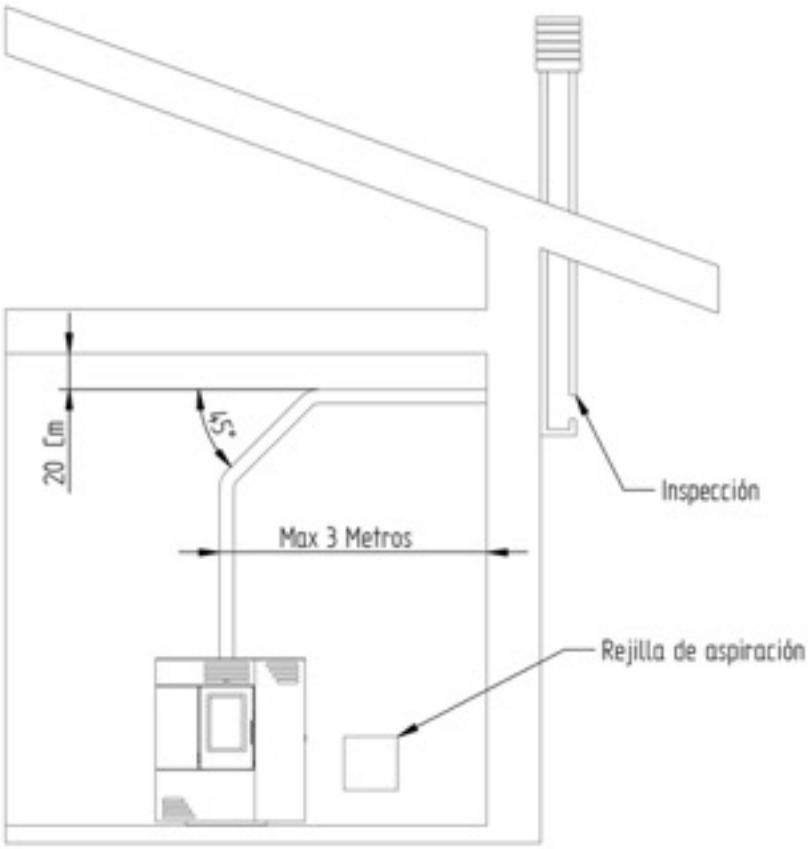

Ejemplos de conexiones con los tubos externos aislados y no.

Conexiones que prevén el uso de tuberías que no excedan de 20 cm de diámetro, que deben tener en la base un sistema de inspección y un tiro mínimo de 10 Pa. La sección interior debe ser uniforme, preferiblemente circular, las paredes del tubo lo más lisas posible y sin restricciones, las curvas regulares y sin interrupción, el tubo no debe sufrir desviaciones del eje mayor que 45 °.
Es obligatorio la instalación de un extractor de humos estático que asegure la evacuación de los humos.
La inspección a T colocado en la base, también se puede aplicar dentro de la casa (preferiblemente externa).

Nota: Este sistema está diseñado para la evacuación de humos, incluso en el caso de fallo de alimentación eléctrica.

Conexión con racores múltiples

Enlace que sólo se hace en casos de inconvenientes particulares en la colocación. En este caso, la sección horizontal debe tener una pendiente mínima del 3% hacia arriba y no debe superar los 3 metros, la sección vertical que va desde la estufa a la segunda curva debe ser de al menos 1,5 metros. La inspección a T, colocada en la base, también se puede aplicar dentro de la casa (preferiblemente externa). Si está chimenea ésta debe tener una sección interna preferiblemente circular; las secciones cuadradas o rectangulares deben tener las esquinas redondeadas con un radio mínimo de 20 mm, las secciones rectangular, con una proporción máxima de 1,5 entre las partes, deben tener una sección interior constante, libre e independiente; en la base debe haber un agujero de inspección. Siempre comprobar un tiro mínimo de 10 Pa. y cumplir con la norma **UNI 10683**.

NB: En caso de obstrucción de la tubería, debido a fallas o nido de pájaro, la estufa se apagará (ver la sección de alarmas) y será necesario limpiar o reparar la tubería, y lo más rápidamente ventilar el ambiente que, de lo contrario, se saturará de humo.

NB: La limpieza de la tubería debe hacerse anualmente.

Chimenea

La chimenea debe cumplir con los siguientes requisitos:

- Sección y forma interna equivalentes a la de la salida de humos.
- Tener una sección útil de salida no menos de dos veces de la de la salida de humos.
- Estar construida con el fin de evitar la penetración en el humero de la lluvia, la nieve, los cuerpos extraños de tal manera que en caso de vientos de cualquier dirección e inclinación, se asegura la descarga de los productos de combustión (chimenea antiviento).
- La chimenea debe ser colocada de manera que se asegure una dispersión y dilución adecuada de los productos de la combustión y, sin embargo, fuera de la zona de reflujo. Esta zona cuenta con diversos tamaños y formas, dependiendo del ángulo de la inclinación de la cubierta, por lo que es necesario adoptar las alturas mínimas (ver figura).
- La chimenea debe ser del tipo a prueba de viento y superar la altura de la cresta, o donde no posible, se sugiere adherirse a los valores indicados en la tabla.
- Cualquier edificios u otros obstáculos que superan la altura de la chimenea no deben estar cerca de la misma.

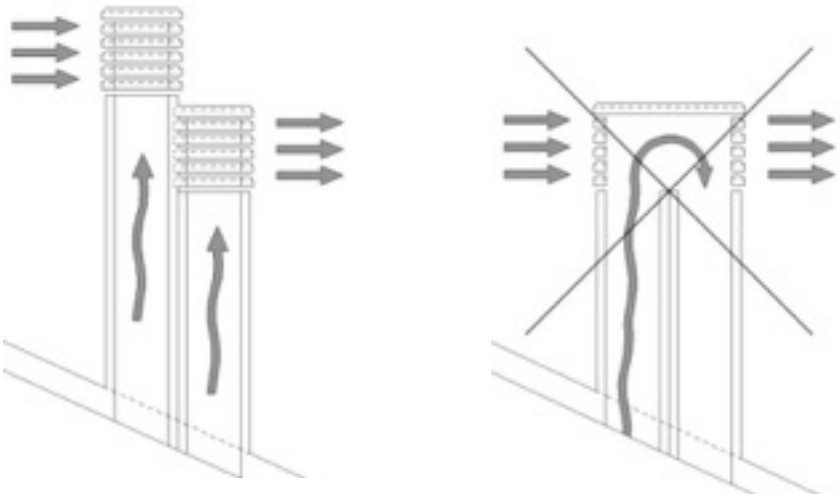

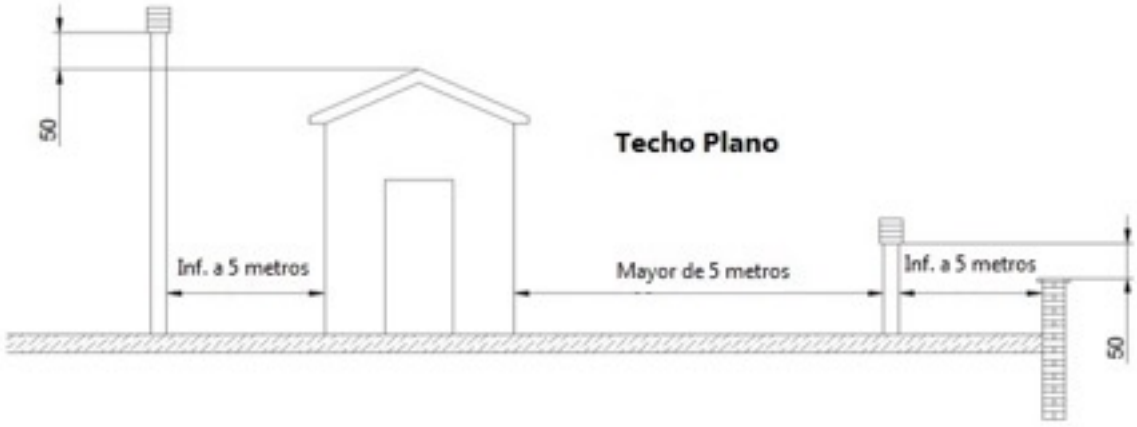

Distancias y colocaciones		
Inclinación techo	Distancia entre la cresta y la chimenea	Altitud mínima de la chimenea (medida desde el bloque)
B	A	H
15°	<1.85	50 cm más allá de la cresta
	> 1.85	1 metro desde el techo
30°	< 1.5	50 cm más allá de la cresta
	> 1.5	1.3 metros desde el techo
45°	< 1.3	50 cm más allá de la cresta
	> 1.3	2 metros desde el techo
60°	< 1.2	50 cm más allá de la cresta
	> 1.2	2.6 metros desde el techo

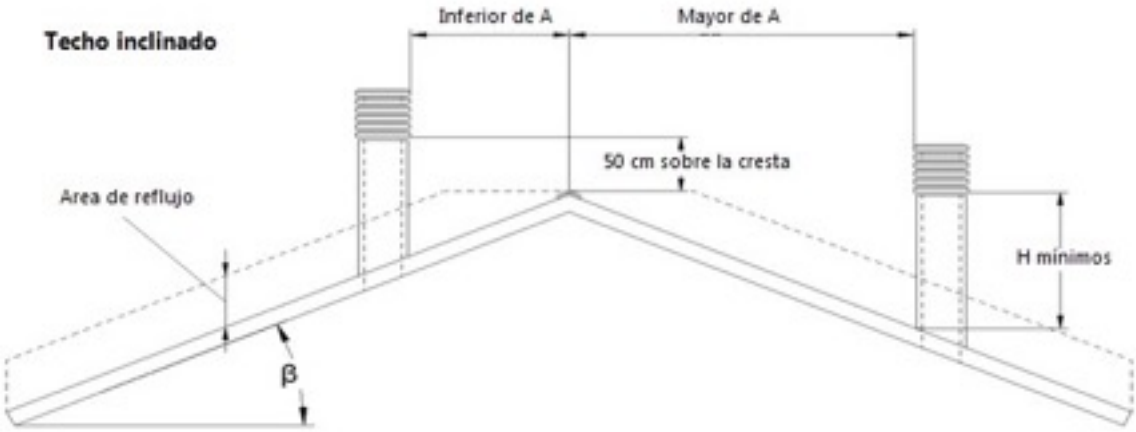

Tiro

El tiro de la estufa es crucial para tener un buen rendimiento en condiciones climatológicas adversas específicas (lluvia, niebla, nieve, altitud, frío, viento), y está condicionado por la posición del humero. Condiciones meteorológicas adversas que repercuten negativamente en el tiro son múltiples; particularmente gravoso es el viento, que puede ser: ascendente, horizontal, descendente.
– Viento ascendente: aumenta la depresión y en consecuencia el tiro.
– Viento horizontal: aumenta la depresión, sólo en el caso de una instalación con éxito en la dirección del viento.
– Viento descendente disminuye la depresión y en consecuencia el tiro.

El humero, si posicionado en el lado contra viento, aumenta la sobre-presión y, en consecuencia, en la situación opuesta, aumenta la depresión, y la disminución del tiro.

Para superar estos inconvenientes, el instalador deberá actuar directamente sobre la estufa, modificando el parámetro para ajustar la velocidad de extracción de humos y llevar a cabo una revisión de todos los dispositivos de seguridad. Esto es particularmente delicado, siempre debe ser llevada a cabo por personal autorizado. Calecosol se exime de cualquier responsabilidad, ya sea civil o penal, por falta de control por parte del instalador con todos los dispositivos de seguridad.

8 - Informaciones técnicas

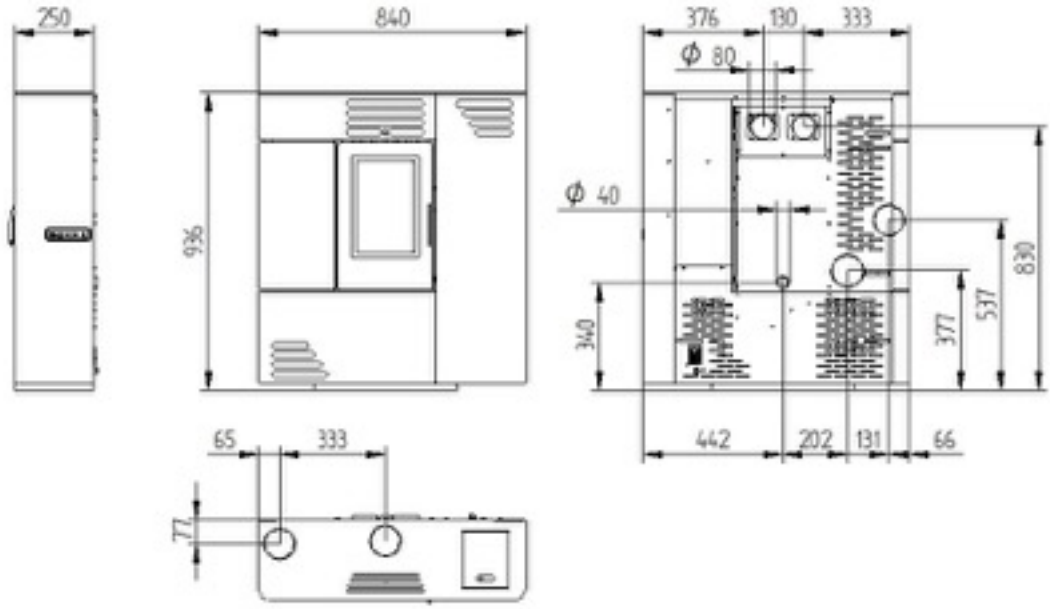

Características	Modelo
Energía térmica introducida (a potencia nominal)	8,14 kW
Energía térmica introducida (a potencia reducida)	5,18 kW
Energía térmica nominal (a potencia nominal)	7,25 kW
Energia térmica reducida (a potencia reducida)	4,67 kW
Rendimiento (a potencia nominal)	88,97 %
Rendimiento (a potencia reducida)	90,17 %
Temperatura de los humos (a potencia nominal)	141,3 °C
Temperatura de los humos (a potencia reducida)	121,9 °C
CO2 (a potencia nominal)	7,50 %
CO2 (a potencia reducida)	7,45 %
CO en un 13% O2 (a potencia nominal)	238,6 mg/m³
CO en un 13% O2 (a potencia reducida)	714,9 mg/m³
Velocidad de los humos (a potencia nominal)	7,4 g/s
Velocidad de los humos (a potencia reducida)	4,7 g/s
Tiro mín. y máx.	12 Pa
Capacidad del depósito de pellet	15 Kg
Consumo de pellet (a potencia nominal)	1,7 Kg/h
Consumo de pellet (a potencia reducida)	1,1 Kg/h
Autonomía de pellet (a potencia nominal)	9 h
Autonomía de pellet (a potencia reducida)	13 h
Diámetro de entrada de aire	Ø 40 mm

Diámetro de salida de los humos	Ø 80 mm
Tensión y frecuencia alimentación eléctrico	220V~ 50/60Hz
Energía eléctrica absorbido Min - Max	150 W -380 W
Combustible	Wood
Tipo de combustible	Pellet
Tamaño del combustible	Ø 6 mm - Length 20 mm ± 20%
Peso de la estufa	Kg 65

Nota: Los datos informados en la tabla pueden variar sustancialmente dependiendo del pellet utilizado (valor calorífico). Para calcular la potencia de la estufa que debe instalar, en función de las necesidades, tener en cuenta que 1 kW = 9,2 m2 (con h = 2.70 m.).

El pellet

Calecosol, para obtener el máximo rendimiento, indica utilizar cómo pellet de calidad lo prescrito por las normas **DIN51731.**

Longitud: 20 mm ± 20%
Diámetro: 6 mm
Valor calorífico: 4,9 ÷ 5,3 kWh / kg

El pellet se debe almacenar en un lugar seco, lejos de fuentes de calor. La Calecosol no asume responsabilidad alguna por las averías, debido a la utilización de pellets de baja calidad.

9- Primer encendido

Atención

El primer encendido debe ser realizado por un especialista, quien verificará que:

- Que se hayan aplicado todas las reglas y regulaciones antes mencionadas del lugar de instalación.
- La instalación correcta de: la estufa, tubo de humos, chimenea.
- Que no hay peligro de daños a la estufa y el entorno de instalación. Si hay problemas, la compañía Calecosol no asume ninguna responsabilidad civil y penal.

Primeros pasos

Asegúrese de que no hay objetos sobre la estufa (incluyendo el manual) y proceder de la siguiente manera:

- Llene la cavidad con el pellet, abriendo la puerta superior y luego ciérrela, teniendo cuidado de que ningún cuerpo extraño se encuentre en la tolva de alimentación. La tapa de la tolva de pellets debe ser removido solamente durante la carga de la tolva.
- Controlar que el brasero se encuentra bien posicionado en su asiento.
- Asegúrese de que la puerta esté bien cerrada.
- Dar alimentación eléctrica, girando el interruptor principal (situado en la parte trasera hacia abajo) en la posición ON; la pantalla de control se iluminará.

9.1 Interfaz de usuario

La unidad consola permite comunicar con el controlador con sólo pulsar unos pocos botones. Una pantalla y los indicadores LED informan el operador del estado de funcionamiento de la estufa. En el modo de programación se muestran los distintos parámetros que se pueden modificar con los botónes

9.2 Descripción de la consola

A continuación en la figura se describe el uso de la consola estándar que se puede proporcionar para el montaje horizontal.

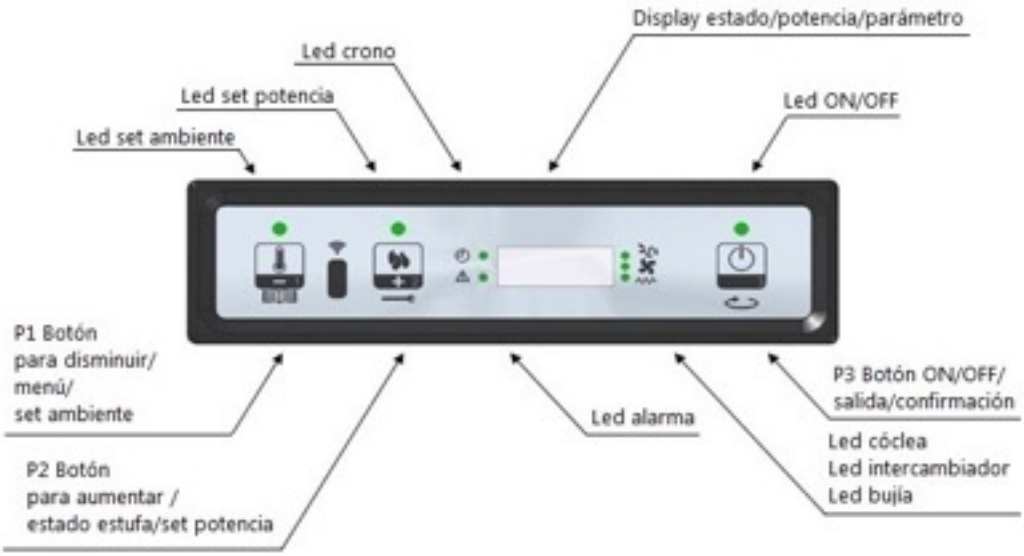

9.3 Función de los botónes

Botón	Descripción	Modalidad	Acción
1	**Disminución de la temperatura**	SET TEMPERATURA	Disminuye el valor de la temperatura SET ambiente
		PROGRAMACIÓN	Disminuye el parámetro seleccionado
		SET POTENCIA	Disminuye el valor de la potencia trabajo
2	**Aumento de la potencia**	SET TEMPERATURA	Aumenta el valor de la temperatura SET ambiente
		PROGRAMACIÓN	Aumenta el parámetro seleccionado
		SET POTENCIA	Aumenta el valor de la potencia trabajo
3	**ON/OFF**	TRABAJO	Presionado por 2 segundos, encende o apaga la estufa si está apagada o encendida respectivamente
		PROGRAMACIÓN	Permite seleccionar los parámetros que se deben programar

9.4 Significado de los LED

Led	Significado cuando está encendido
SET AMBIENTE	Programación set ambiente
SET POTENCIA	Programación set potencia
CRONO	Crono habilitado
ALARMA	Estufa en alarma
BUJÍA	Encendido bujía
CÓCLEA ON	Cóclea en movimiento
SCAMBIATORE-POMPA	intercambiador de calor \ pompa encendido
ON\OFF	Estado trabajo

9.5 Display

Display	Función	Condiciones	Visualización
PANTALLA	Estado potencia nombre parámetro	**OFF**	**OFF+TEMPERATURA AMBIENTE**
		ENC.	**ENCENDE+TEMPERATURA AMBIENTE**
		CARGO	**CARGO PELLETS**
		TRABAJO	**TEMPERATURA AMBIENTE+POTENCIA TRABAJO+HORA**
		PROGRAMACIÓN	**PARÁMENTRO SELECCIONADO**

10 MODO DE FUNCIONAMIENTO

Premisa

El instalador debe hacer la primera instalación y tomar precauciones, y debe asegurarse de que los dispositivos de seguridad funcionen correctamente (presostato, protección de temperatura de la tolva, etc). Cualquier anomalía de instalación no se puede atribuir directamente a la empresa Calecosol. El instalador debe llevar a cabo cualquier otra prueba que considere necesaria y verificar el funcionamiento de los botones de la consola.

10.1 Encendido de la estufa

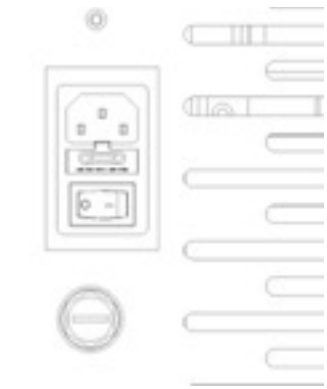

Una vez que la instalación de la estufa y la verificación obligatoria de la seguridad han terminado, comienza la fase de funcionamiento. Para encender la estufa, basta con conectar el cable a la toma de corriente, presionar el interruptor de encendido situado en le dorso de la estufa en la parte inferior, al pasar de la posición 0 a la posición 1, como se muestra en la *(Figura 1)*.

Figura 1

Antes de encender la estufa, la pantalla aparece como se muestra en la Figura 2.

Figura 2

Para encender la estufa, pulse en P3 durante unos segundos. El encendido con éxito se indica en la pantalla con el mensaje "**ENCENDIDO**" como *(Figura 3)* y con el relampagueo del led ON/OFF. Esta fase tiene una duración de un tiempo determinado por el parámetro PR01. En estas condiciones, la estufa se pone en estado de precalentamiento, se enciende la bujía (mostrado por los LEDS bujía) y el ventilador de extracción de humos. Fallos durante la fase de encendido, se muestran en la pantalla y la estufa entra en estado de alarma. (Consulte el capítulo 12).

Figura 3

10.2 Carga del pellet

Después de 1 minuto comienza la fase de la carga de pellets, en la pantalla se desplaza el mensaje "**CARGA PELLET**" y el led ON/OFF intermitente. En un primer paso la cóclea carga los pellets en el brasero por un tiempo determinado por el parámetro PR40 (LED cóclea encendido), la velocidad de los humos se define con el parámetro PR42 y la bujía está siempre encendida (LED bujía encendido). En la segunda fase, después de que el tiempo del parámetro PR40 ha pasado, la cóclea se apaga (LED cóclea apagado) durante un tiempo dado por el parámetro PR41, mientras que la velocidad de los humos y la bujía se mantienen en el estado anterior. Si no se enciende después de esta fase, la cóclea se activa durante un período determinado por el parámetro PR04, la velocidad de los humos viene dada por el parámetro PR16 y la bujía queda activada. *(Figura 4).*

Carga pellet

Figura 4

10.3 Hay fuego

Después de que la temperatura de humos ha alcanzado y superado el valor contenido en el parámetro PR13, el sistema entra en el modo encendido visualizando el mensaje "**ESTE FUEGO**" en la pantalla y el led ON/OFF parpadea. Esta fase se produce cuando la temperatura se mantiene estable durante un tiempo predefinido por el parámetro PR02. La velocidad de los humos viene dada por el parámetro PR17, la cóclea se enciende durante un tiempo determinado por el parámetro PR05 (LED cóclea activado a intermitencia) y la bujía resulta desactivad). Cualquier anomalía, desconectará la tarjeta e informará el estado de error. (Consulte el capítulo 12). *(figura 5)*

Figura 5

10.4 Estufa en función

Después que la temperatura de los humos ha alcanzado y superado el valor contenido en PR13 y mantenido durante al menos un tiempo PR02, la estufa entra en el modo de trabajo que es el funcionamiento normal. En la pantalla aparecerá el mensaje
"**TRABAJO**" y el led ON/OFF resulta encendido. La potencia se podrá ajustar manteniendo pulsado el botón P2 y la temperatura ambiente se puede ajustar presionando el botón P1.
(Figura 6). Si la temperatura de los humos alcanza el umbral establecido por el parámetro PR15, el ventilador de intercambio aire se enciende. (LED intercambiador encendido).

Figura 6

Durante esta fase, después de un tiempo dado por el parámetro PR03, la estufa realiza la limpieza del brasero. La pantalla visualiza "**REJILLA LIMP**" la cóclea resulta encendida
(LED cóclea encendido) con una velocidad determinada por el parámetro PR09, el ventilador de humos a la velocidad dada por el parámetro PR08. *(Figura 6a).* Pasado un tiempo determinado por el parámetro PR12 la estufa se encuentra de nuevo en estado de trabajo.

Figura 6a

10.5 Cambio de la potencia de salida de calor establecida

Durante el funcionamiento normal de la estufa (Trabajo), se puede cambiar la potencia de salida de calor mediante los botones P1 y P2. (Led set potencia encendido). Para aumentar la potencia de salida de calor aprete nuevamente P2, mientras que para disminuir apriete P1. El nivel de potencia se encuentra en la pantalla. *(Figura 7)* Para salir del menú espere 5 segundos sin realizar ninguna operación en el teclado, o pulse P3.

Figura 7

10.6 Cambio de la temperatura ambiente establecida

Para cambiar la temperatura ambiente es suficiente actuar en el botón P1. La pantalla muestra la temperatura ambiente establecida (SET temperatura). Así, actuando sobre los botones P1 (disminuir) y P2 (incrementar) es posible cambiar el valor. Después de unos 5 segundos, el valor se guarda y la pantalla vuelve a la visualización normal, o presione P3 para salir. *(Figura 8*).

Figura 8

10.7 La temperatura ambiental alcanza la temperatura establecida (SET Temperatura)

Cuando la temperatura ambiente ha alcanzado el valor establecido, la potencia calorífica de la estufa es llevada automáticamente al mínimo. En estas condiciones, la pantalla muestra el mensaje "**MODULA**" *(figura 9)* . Si la temperatura ambiente llega a ser menor que la establecida (Set temperatura) la estufa vuelve de nuevo al modo "Trabajo" y a la potencia establecida previamente (Set de potencia).

Figura 9

10.8 Stand-by

Si se activa en el menú, la función de stand-by permite apagar la estufa una vez que las condiciones expresadas a continuación se han verificado. Se activa si, en un tiempo dado por el parámetro PR44, la temperatura ambiente es superior a la temperatura establecida (Set ambiente) más el parámetro PR43. En la pantalla aparece "**GO-STANDBY**" y a continuación los minutos que faltan. *(Figura 10)*

Figura 10

Al final del tiempo indicado por el parámetro PR44, la pantalla muestra el mensaje "**ENFRIAMIENTO**". En este estado de la estufa la cóclea resultará apagada (LED cóclea apagado), el intercambiador se desactiva cuando se haya sobrepasado el umbral dado por el parámetro PR15 y el LED ON/OFF parpadea.*(Figura 10a)*

Figura 10a

Cuando la temperatura de los humos alcanza el umbral determinado por el parámetro PR13, la estufa entra en el modo stand-by y aparece el mensaje "**STOP ECO TEMP GOOD**". La cóclea está apagada (LED cóclea apagado), el intercambiador está apagado (LED intercambiador apagado), así como el ventilador de los humos. *(figura 10b)*

Figura 10b

Si la temperatura ambiente cae por debajo de la temperatura establecida (Set ambiente) menos el umbral determinado por el parámetro PR43, la estufa volverá a activarse.

10.9 Desactivación de la estufa

Para apagar la estufa sólo es suficiente hacer una pulsación larga en el botón P3. La pantalla muestra el mensaje "**LIMPIEZA FINAL**" *(figura 11).*

Figura 11

Se detiene el motor de la cóclea y la velocidad del ventilador de los humos aumenta.
El ventilador del intercambiador permanece activo hasta que la temperatura de los humos baja por debajo del valor establecido por el parámetro PR15. Después de unos 10 minutos la estufa se apaga, visualizando el mensaje "**OFF**"*(figura 11a).* Para poder activar nuevamente la estufa se necesita esperar unos 10 minutos. Durante este tiempo apretando el botón P3 no se produce ninguna respuesta por parte del sistema.

Figura 11a

11 MENÚ

Apretando el botón P1 de forma prolongada se accede al menú. Éste está subdividido en varias voces y niveles que permiten acceder a las configuraciones y las programaciones de la tarjeta.

11.1 Menú usuario

El prospecto siguiente describe sintéticamente la estructura del menú deteniéndose en este párrafo solo para las secciones disponibles para el usuario.

Nivel 1	Nivel 2	Valor
M1 - set reloj		-
	01- Día semana	L-M-M-G-V-S-D
	02- Horas reloj	0-23
	03- Minutos reloj	0-59
	04- Día reloj	1-31
	05- Mes reloj	1-12

	06- Año reloj	00-99
Nivel 1	**Nivel 2**	**Nivel 3**
M2 - set crono		
	M2-1 - habilita crono	
		01 - habilita crono
	M2-2 - programación diaria	
		01 - crono día
		02 - start 1 día
		03 - stop 1 día
		04 - start 2 día
		05 - stop 2 día
	M2-3 - programación semanal	
		01 - crono settim-
		02 - start Prog 1
		03 - stop Prog 1
		04 - lunes Prog1
		05 – martes Prog 1
		06 – miércoles Prog 1
		07 - jueves Prog1
		08 – viernes Prog 1
		09 - sábado Prog 1
		10 - domingo Prog 1
		11 - start Prog 2
		12 - stop Prog 2
		13 - lunes Prog2
		14 - martes Prog 2
		15 - miércoles Prog 2
		16 - jueves Prog 2
		17 - viernesProg 2
		18 - sábado Prog 2
		19 - domingo Prog 2
		20 - start Prog 3
		21 - stop Prog 3
		22 - lunes Prog 3
		23 - martes Prog 3
		24 - miércoles Prog 3

		25 - jueves Prog 3
		26 - viernesProg 3
		27 - sábado Prog 3
		28 - domingo Prog 3
		29 - start Prog 4
		30 - stop Prog 4
		31 – lunes Prog 4
		32 - martes Prog 4
		33 - miércoles Prog 4
		34 – jueves Prog 4
		35 - viernes Prog 4
		36 - sábado Prog 4
		37 - domingo Prog 4
	M2-4 - programa fin de semana	
		01 - crono fin de semana
		02 - start fin de semana 1
		03 - stop fin de semana1
		04 - start fin de semana 2
		05 - stop fin de semana 2
	M2-5 - salida	

Nivel 1	Nivel 2	Valor
M3 - Selección idioma		
	01 - italiano	set
	02 - inglés	set
	03 - francés	set
	04 - alemán	set
	05 - español	set
	06 - portugués	set

Nivel 1	Nivel 2	Valor
M4 - Stand-by		
	01 -stand - by	On/off

Nivel 1	Nivel 2	Valor
M5– Buscapersonas		

	01– buscapersonas	On/off

Nivel 1	Nivel 2	Valor
M6 – Carga inicial		
	01 – carga inicial	90”

Livello 1	Livello 2	Livello 3	Valore
M7 – Estado estufa			
	01 – estado estufa		
		01 - Estado cóclea	info
		02 - T minutos	info
		03 – Estado termostato	info
		04 – Estado humos	info
		05 - Estado giros extracción humos rpm	info

Nivel 1	Nivel 2	Valor
M8 - taraduras técnico		
	01 – llave de acceso	set

Nivel 1	Nivel 2	Valor
M9 - salida		
	01 - salida	set

11.2 Menú M1- SET RELOJ

Fija la hora y la fecha corriente. La tarjeta está provista de batería de litio que permite al reloj interior una autonomía superior a los 3/5 años. Para acceder a los menús de programación general apriete el botón P2 por 2 segundos. Apretando P1 (disminución) o P2 (aumento) se seleccionará la voz M1 y pasará en la pantalla el mensaje “**Menú 01 SET RELOJ**”. *(figura 12)*

Figura 12

Figura 12a

Elige el día deseado y apriete el botón P3 *(figura 12a)*. Seguirá la configuración de la hora *(figura 12b)*, de los minutos *(figura 12c)*, del día *(figura 12d)*, del mes *(figura 12e)* y del año *(figura 12f)* apretando los botones P1 (disminución) y P2 (aumento) y apretando el botón P3 para confirmar.

Figura 12b

Figura 12c

Figura 12d

Figura 12e

Figura 12f

11.3 Menú M2 - Set crono

Submenú M2-1- Habilita crono

El menú visualizado en el display "**M2-2-1 SET CRONO**" permite habilitar y des-habilitar globalmente todas las funciones de crono-termóstato. Apriete el botón P3 para habilitar y luego apriete los botones P1 o P2 para seleccionar On u Off. Apriete el botón P3 para confirmar *(figura 13).*

Figura 13

Submenú M2-2- Programa diario

Una vez seleccionado el menú "**M2-2- PROGRAMA DIA**", por medio del botón P3 pasan en la pantalla los varios parámetros de programación del crono diario, entre los cuales la habilitación del mismo *(figura. 13a).*

Figura 13a

Se pueden configurar dos franjas de funcionamiento (la primera con START1 Giorno/ START1 Día y STOP1 Giorno/ STOP1 Día, la segunda con START2 Giorno/ START2 Día y STOP2 Giorno/ STOP2 Día) delimitadas por los horarios configurados según la siguiente tabla donde la configuración OFF indica al reloj que se ignore el comando. Utilice los botones P1 (disminución) y P2 (aumento) para elegir las varias opciones y apriete P3 para confirmar.

PROGRAMA DIARIO			
Nivel del menú	**Selección**	**Significado**	**Valores Posibles**
M2-2-01	CRONO DÍA	Habilita el crono diario	ON/OFF
M2-2-02	START 1 Día	hora de activación	OFF-0-23:50
M2-2-03	STOP 1 Día	hora de desactivación	OFF-0-23:50
M2-2-04	START 2 Día	hora de activación	OFF-0-23:50
M2-2-05	STOP 2 Día	hora de desactivación	OFF-0-23:50

Submenú M2- 3- Programa semanal

El "Menú M2-3- Programa Semanal" permite habilitar/des-habilitar y configurar las funciones de crono-termostato semanal. La función semanal dispone de 4 programas independientes. Además, configurando OFF en el campo horarios, el reloj ignora el mando correspondiente. Las siguientes tablas sintetizan la función programa semanal. Apriete el botón P3 para acceder a la función siguiente y confirmar. Puede salir del menú apretando el botón P3.

HABILITACIÓN CRONO SEMANAL			
Nivel del menú	**Selección**	**Significado**	**Valores Posibles**
M2-3-01	CRONO SEMANAL	Habilita el crono semanal	ON/OFF

PROGRAMA 1			
Nivel del menú	**Selección**	**Significado**	**Valores Posibles**
M2-3-02	START PRG 1	hora de activación	OFF-0-23:50
M2-3-03	STOP PRG 1	hora de desactivación	OFF-0-23:50
M2-3-04	LUNES PRG 1	Día de referencia	on/off
M2-3-05	MARTES PRG 1		on/off
M2-3-06	MIÉRCOLES PRG 1		on/off
M2-3-07	JUEVES PRG 1		on/off
M2-3-08	VIERNES PRG 1		on/off
M2-3-09	SÁBADO PRG 1		on/off
M2-3-10	DOMINGO PRG 1		on/off

PROGRAMMA 2			
Nivel del menú	**Selección**	**Significado**	**Valores Posibles**
M2-3-11	START PRG 2	hora de activación	OFF-0-23:50
M2-3-12	STOP PRG 2	hora de desactivación	OFF-0-23:50
M2-3-13	LUNES PRG 2	Día de referencia	on/off
M2-3-14	MARTES PRG 2		on/off
M2-3-15	MIÉRCOLES PRG 2		on/off
M2-3-16	JUEVES PRG 2		on/off
M2-3-17	VIERNES PRG 2		on/off
M2-3-18	SÁBADO PRG 2		on/off
M2-3-19	DOMINGO PRG 2		on/off

PROGRAMMA 3			
Nivel del menú	**Selección**	**Significado**	**Valores Posibles**
M2-3-20	START PRG 3	hora de activación	OFF-0-23:50
M2-3-21	STOP PRG 3	hora de desactivación	OFF-0-23:50
M2-3-22	LUNES PRG 3	Día de referencia	on/off
M2-3-23	MARTES PRG 3		on/off
M2-3-24	MIÉRCOLES PRG 3		on/off
M2-3-25	JUEVES PRG 3		on/off

M2-3-26	VIERNES PRG 3		on/off
M2-3-27	SÁBADO PRG 3		on/off
M2-3-28	DOMINGO PRG 3		on/off

PROGRAMMA 4			
Nivel del menú	**Selección**	**Significado**	**Valores Posibles**
M2-3-29	START PRG 4	hora de activación	OFF-0-23:50
M2-3-30	STOP PRG 4	hora de desactivación	OFF-0-23:50
M2-3-31	LUNES PRG 4	Día de referencia	on/off
M2-3-32	MARTES PRG 4		on/off
M2-3-33	MIÉRCOLES PRG 4		on/off
M2-3-34	JUEVES PRG 4		on/off
M2-3-35	VIERNES PRG 4		on/off
M2-3-36	SÁBADO PRG 4		on/off
M2-3-37	DOMINGO PRG 4		on/off

Submenú M2- 4 - Programa fin de semana

Permite habilitar/des-habilitar y configurar las funciones de crono-termostato durante el fin de semana (días 6 y 7, es decir sabado y domingo). Para la habilitación apriete el botón P3 en la voz “crono fin de semana” y configure “On” a través del botón P1 (disminución) y P2 (aumento). Configure Start1 fin de semana y Stop1 fin de semana para fijar el periodo de funcionamiento por el día Sábado y Start2 fin de semana y Stop2 fin de semana para fijar el periodo de funcionamiento por el día Domingo.

PROGRAMA FIN DE SEMANA			
Nivel del menú	**Selección**	**Significado**	**Valores Posibles**
M2-4-01	CRONO FIN DE SEMANA	Habilita el crono fin de semana	ON/OFF
M2-4-02	START 1 FIN DE SEMANA	hora de activación	OFF-0-23:50
M2-4-03	STOP 1 FIN DE SEMANA	hora de desactivación	OFF-0-23:50
M2-4-04	START 2 FIN DE SEMANA	hora de activación	OFF-0-23:50
M2-4-05	STOP 2 FIN DE SEMANA	hora de desactivación	OFF-0-23:50

11.4 Menú M3- Selección idioma

Permite seleccionar el idioma de diálogo entre los disponibles *(Figura 14)*. Para pasar al idioma sucesivo apriete el botón P2 (aumento) para retroceder apriete el botón P1 (disminución). Apriete el botón P3 para confirmar.

Figura 14

11.5 Menú M4- Stand-by

Permite habilitar/des-habilitar la modalidad stand-by *(figura 15)*. Una vez seleccionado el menú M4 a través del botón P3, apriete el botón P1(disminución) o P2 (aumento) para pasar de On a Off y viceversa. Por lo que concierne el funcionamiento hace referencia al párrafo
standby.

Stand-by

Figura 15

11.6 Menú M5- Buscapersonas

Permite habilitar/des-habilitar el buscapersonas durante la señal de alarmas *(Figura 16)*.
Para habilitar o des-habilitar apriete el botón P1 o P2. Para confirmar apriete el botón P3.

Buscapersonas

Figura 16

11.7 Menú M6- Carga inicial

Esta función está disponible solamente cuando la estufa resulta apagada y permite cargar la cóclea al primer encendido de la estufa cuando el depósito pellets está vacío. Después haber seleccionado el menú M6, pasará en la pantalla la escrita "**P1 PARA CARGAR**" *(figura 17)*. Pues apriete P2 (aumento). El ventilador de extracción de humos se encende a máxima velocidad, la cóclea se enciende (led cóclea encendido) y ambos permanecen encendidos hasta que se agote el tiempo (como indicado en el display) *(figura 17a)* o hasta que se apriete el botón P3.

Figura 17

Figura 17a

11.8 Menú M7- Estado estufa

Una vez entrado en el menú M7, previa presión del botón P3, pasará en el display el estado de algunas variables durante el funcionamiento de la estufa en fase trabajo. La siguiente tabla es un ejemplo de visualización en el display y del significado de sus valores. *(Figura 18)*

Estado visualizado	Significado
3,1”	Estado cóclea carga pellets
52’	Tiempo apagado
Toff	Estado termostato
106°	Temperatura humos
1490	Velocidad exctracción humos

11.9 Menú M8 – Taraduras técnicos

Esta voz del menú es para el técnico instalador de la estufa. Permite, previo inserción de la llave de acceso *(figura 18)*, regular, a través de los botones P1 (disminución) y P2 (aumento), los varios parámetros de funcionamiento de la estufa.

Clave de acceso

Figura 18

11.10 Menú M9 – Salida

Seleccionando esta voz y apretando el botón P3 (figura 19) se sale del menú y se vuelve al estado anterior.

Figura 19

12. ALARMAS

En caso de que se produzca una anomalía del funcionamiento, la tarjeta interviene y señala que se ha producido una irregularidad, encendiendo los leds (led alarma encendido) y emitiendo una señalización acústica. Se han previsto las siguientes alarmas:

Origen de le alarma	Visualización display
Apagón eléctrico	**AL 1 ALAR AL 1 APAGÓN**
Sonda temperatura humos	**AL 2 ALAR AL 2 SONDA HUMOS**
Sobre temperatura humos	**AL 3 ALAR AL 3 HUMOS CALIENTES**
Encoder humos averiado	**AL 4 ALAR AL 4 ASPIRAD ESTROPE-**
Falla de encendido	**AL 5 ALAR AL 5 FALTA ENCENDIDO**
Falta de pellets	**AL 6 ALAR AL 6 FALTA PELLET**
Sobre temperatura seguridad térmica	**AL 7 ALAR AL 7 SEGURIDAD TERMIC**
Falta depresión	**AL 8 ALAR AL 8 FALTA DEPRESION**

Cualquier condición de alarma causa el inmediato apagamiento de la estufa

El estado de alarma se alcanza después del tiempo PR11, **EXCEPTO LAS ALARMAS DE APAGÓN**, y se pone a cero a través de la presión prolongada sobre el botón P3. Cada vez que se ponga a cero una alarma, se pone en marcha una fase de apagamiento de la estufa. En la fase de alarma siempre estará encendido el led alarmas (led alarma encendido) y sonará el buscapersonas, donde habilitado. En caso de que no se restablezca la alarma, la estufa se apaguará igualmente, visualizando siempre la voz de alarmas.

12.1 Apagón eléctrico

Durante el estado **TRABAJO** de la estufa, puede faltar electricidad. Cuando la estufa vuelve a encenderse, si el periodo de apagón es inferior al parámetro PR48 vuelve a ponerse en marcha en modalidad trabajo, en caso contrario interviene la alarma. En el display pasará la voz "**AL 1 ALAR AL 1 APAGON**" *(Figura 20)* y la estufa se apagará.

Figura 20

12.2 Alarma sonda temperatura humos

Se dispara en caso de avería de la sonda de humos. La estufa se pone en estado de alarma y se enciende el led alarmas (led alarmas encendido). La estufa visualizará en el display la voz "**AL 2 ALAR AL 2 SONDA HUMOS**" *(Figura 21)* y se apagará. En este caso pone a cero la alarma apretando el botón On/Off y contacte con el centro autorizado de asistencia.

Figura 21

12.3 Alarma sobretemperatura humos

Se dispara en caso que la sonda humos releve una temperatura superior a un valor fijo y no modificable por medio de cualquier parámetro. El display visualiza la voz "**AI 3 ALAR AL 3 HUMOS CALIENTES**" como indicado en la *figura 22* y la estufa se apaga. Desconecte del suministro eléctrico la estufa y contacte con el centro autorizado de asistencia.

Figura 22

12.4 Alarma encoder humos averiado

Se dispara en caso de avería del ventilador de aspiración de humos. La estufa se pondrá en estado de alarma y pasará en el display la voz **"AI 4 ALAR AL 4 ASPIRAD ESTROPE-"** *(Figura 23)*. Se produce en caso de avería del extractor de humos o en caso que la tarjeta no indique la velocidad del ventilador de aspiración de humos. En este caso pone a cero la alarma apretando el botón On/Off y contacte con el centro autorizado de asistencia.

Figura 23

12.5 Alarma falla de encendido

Se dispara cuando la fase encendido falla. Se produce una falla de encendido cuando, transcurrido el tiempo dado del parámetro PR01, la temperatura de los humos no pasa el parámetro PR13. En el display pasará la voz "**AI 5 ALAR AL 5 FALTA ENCENDIDO** " y la estufa se pondrá en estado de alarma *(figura 24).* Espere que sea completado el ciclo de refrigeración, limpie el brasero y vuelva a encender la estufa.

Figura 24

12.6 Alarma ausencia pellets

Se dispara cuando en fase trabajo la temperatura de los humos baja por debajo del parámetro PR13. En el display pasará la voz **"AI 6 ALAR AL 6 FALTA PELLET** y la estufa se pone en estado de alarma *(Figura 25).*

Figura 25

12.7 Alarma sobretemperatura seguridad térmica

Se dispara cuando el termostato de seguridad general detecta una temperatura superior al límite máximo. El termostato interviene y apaga la cóclea, en cuanto está colocada en serie a su alimentación, y el controlador interviene señalando el estado de alarma (led alarma encendido) visualizando en el display la voz
"AI 7 ALAR AL 7 SEGURIDAD TERMIC" *(figura 26)* y la estufa se apaga.

Figura 26

Controlar que no haya intervenido la térmica de protección depósito. Si ha intervenido , asegurarse que no hayan obstrucciónes de las aberturas posteriores y anteriores de la estufa o de la parrilla de expulsión aire, que impidan el correcto pasaje del aire.
Pues rearmar el termostato de seguridad que está colocado en la parte posterior de la estufa *(Figura 27),* bajo al interruptor principal y cubierto por una tapadera de plástico atornillada. Quitar la tapadera, apretar el botón y reponer la tapadera. Volver a encender la estufa y controlar que el rotor funcione correctamente. Si la alarma persiste contactar con la Asistencia Autorizada. *(Figura 27)*

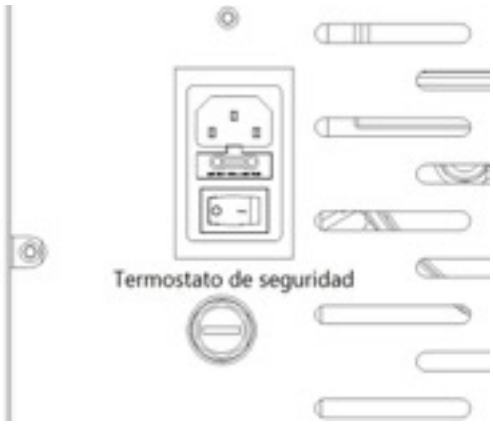

Figura 27

12.8 Alarma ausencia depresión

Se dispara cuando el componente externo presostato detecta una presión/depresión inferior al límite máximo. El presostato interviene apagando la cóclea, dado que están conectado eléctricamente en serie, y el controlador señala el estado de alarma (led alarma encendido) visualizando en el display **"Al 8 ALAR AL 8 FALTA DEPRESION"** *(Figura 28).* La estufa se pondrá en modo apagado. Apagar la tensión, limpiar cuidadosamente: el brasero, la cámara de combustión, el pasaje de los humos y la chimenea. Si la alarma persiste contactar con la Asistencia Autorizada. *(Figura 28)*

Figura 28

12.9 Mensaje display serv

Cuando aparece la voz **"SERV"** la estufa ha alcanzado las 1400 horas de funcionamiento. Se aconseja contactar con el Centro Autorizado de Asistencia para el mantenimiento ordinario.
(Figura 29)

Figura 29

Alarma que puede accionarse durante la fase trabajo de la estufa:

Mensaje display	Causa	Solución
ALAR NO FIRE	Ausencia pellets	Recargar el pellet en el depósito
	Cóclea no cargada	Controlar que no hayan obstrucciones de pellets
	Tiro insuficiente	Controlar la chimenea y la entrada de aire que no hayan obstrucciones
	Sonda humos averiada o desconectada	Contactar con la Asistencia Autorizada
	Cóclea carga pellets averiada	Contactar con la Asistencia Autorizada
	Avería del aspirador de humos	Contactar con la Asistencia Autorizada
	Falta de tensión	Volver a encender la estufa

Alarma que puede accionarse durante la fase encendido de la estufa:

Mensaje display	Causa	Solución
ALAR NO ACC	La llama no se enciende	Sustituir el pellet por uno de mayor calidad. Si el problema persiste contactar con la Asistencia Autorizada
	Bujía averiada o desconectada	Contactar con la Asistencia Autorizada
	La llama no ha llevado a temperatura los humos en el tiempo preestablecido	El pellet se ha acabado. Recargar el depósito, volver a encender la estufa. Si el problema persiste contactar con la Asistencia Autorizada
	Tiro insuficiente	Controlar la chimenea y la entrada de aire que no hayan obstrucciones
	Cóclea carga pellets averiada	Contactar con la Asistencia Autorizada
	Avería del aspirador de humos	Contactar con la Asistencia Autorizada

12.10 Descripción mando (Optional)

El mando permite controlar las siguientes funciones:

Apretando el botón 1
Se aumenta la temperatura de un valor mínimo de 7°C a un valor máximo de 40°C
Apretando el botón 2
Se disminuye la temperatura de un valor máximo de 40°C a un valor mínimo de 7°C
Apretando el botón 3
Se enciende/apaga la estufa
Apretando el botón 4
Jolly puede ser combinado con una función especifica
Apretando el botón 5
Se disminuye la potencia de un valor máximo de 5 a un valor mínimo de 1
Apretando el botón 6
Se aumenta la potencia de un valor mínimo de 1 a un valor máximo de 5

13 Mantenimiento, limpieza y verificación de la estufa

Todas las operaciones de limpieza y verificación deben ser realizadas cuando la estufa está apagada, con el enchufe desconectado, utilizando guantes y mascarilla. La empresa Calecosol no se asume responsabilidad civil o penal, en caso que se realicen operaciones de limpieza o verificación de la estufa cuando ésta está encendida, aún caliente, con la tensión de alimentación eléctrica insertada y sin el equipo de protección adecuado.

Limpieza diaria

Limpieza del brasero

La limpieza del brasero es muy importante para el correcto funcionamiento de la estufa; debe realizarse diariamente antes de cada encendido.
Levantar el brasero de su asiento, con un cepillo limpiar el interior del brasero eliminando los residuos de combustión y con un destornillador o una herramienta puntiaguda (no proporcionado con la estufa) librar todos los orificios de pase de aire. Esta operación es particularmente necesario cuando se utiliza un pellet de baja calidad; también se sugiere verificar y limpiar el soporte del brasero, si en su interior se encuentran residuos hay que quitarlos con una cuchara o un aspirador. Una adecuada limpieza del brasero asegurará una buena combustión y, en consecuencia, un alto rendimiento de la estufa.

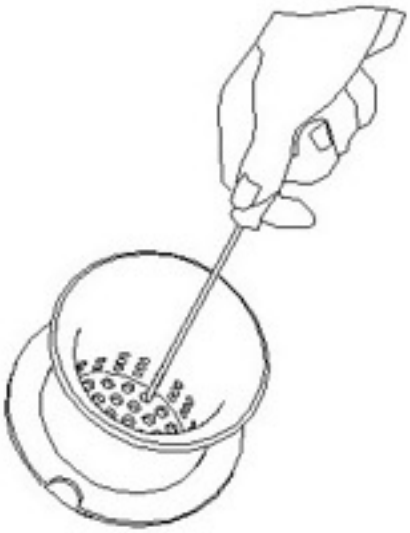

Limpieza de la cámara de combustión y cenicero

La limpieza del cenicero y de la cámara de combustión se debe realizar cuando la ceniza alcanza el borde del mismo cajón y está estrictamente prohibido encender la estufa si la ceniza va más allá de ello. Todos los días cuando se limpia el brasero también verificar si el cajón necesita ser vaciado.
Este mantenimiento se debe realizar cuando la estufa está fría; está prohibido utilizar agua para enfriar las cenizas o para limpiar el interior de la estufa. Se puede utilizar la aspiradora, siempre y cuando la ceniza está completamente fría. Tenga mucho cuidado cuando vuelva a insertar el cajón, éste debe llegar hasta el fondo y no debe haber ningún residuo de ceniza por delante o por debajo de él, si hay unos residuos éstos podrían interferir con el cierre de la puerta, por lo tanto, una fuga de aire en la cámara de combustión.

Limpieza del cristal

El cristal es de auto-limpieza y, mientras que la estufa está en funcionamiento, una película de aire fluye a lo largo de la superficie del mismo, alejando la ceniza y la suciedad; sin embargo en unas pocas horas, se formará una solapa de color grisáceo, que debe ser limpiada al primer apago de la estufa. El ensuciamiento del cristal depende también de la calidad del pellet utilizado.
Cuando se hace esto, verificar siempre si la junta de color gris alrededor del cristal está en buenas condiciones; la falta de control de la eficacia de esta junta puede comprometer el funcionamiento de la estufa. Sin embargo, pellet de baja calidad, brasero sucio, puede causar más suciedad en el cristal.

Atención: en caso de cristal roto o dañado no trate de encender la estufa.

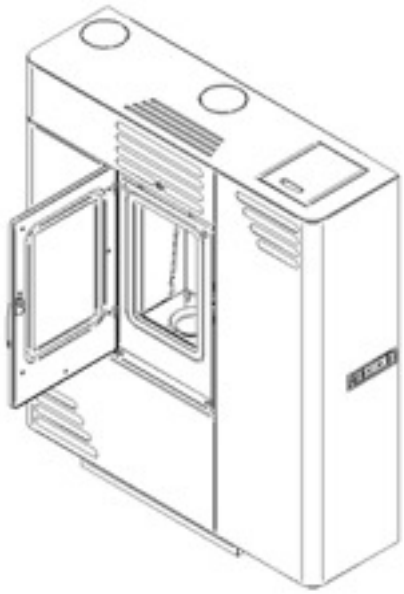

Limpieza diaria

Herramientas necesarias

1) aspirador
2) destornillador
3) cepillo
4) palanca para extraer el raspador

Abra la puerta de la estufa, por medio de una aspiradora elimine toda la ceniza, también utilice un cepillo para limpiar los residuos unidos a las paredes internas de la estufa.

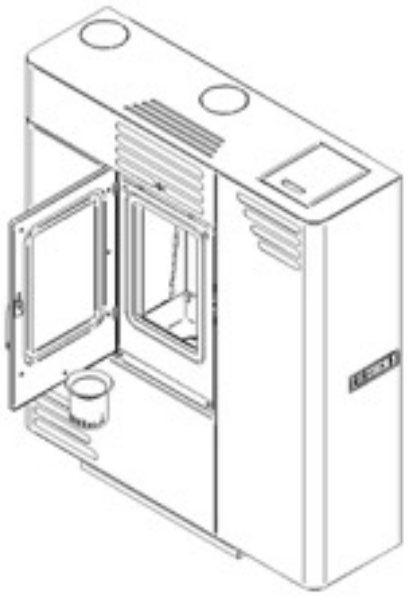

Quitar y limpiar con cura el brasero de la estufa.

Limpieza del brasero

La limpieza del brasero es muy importante para el correcto funcionamiento de la estufa; debe realizarse diariamente antes de cada encendido. Levantar el brasero de su asiento, con un cepillo limpiar el interior del brasero eliminando los residuos de combustión y con un destornillador o una herramienta puntiaguda (no proporcionado con la estufa) librar todos los orificios de pase de aire. Esta operación es particularmente necesario cuando se utiliza un pellet de baja calidad; también se sugiere verificar y limpiar el soporte del brasero, si en su interior se encuentran residuos hay que quitarlos con una cuchara o un aspirador. Una adecuada limpieza del brasero asegurará una buena combustión y, en consecuencia, un alto rendimiento de la estufa.

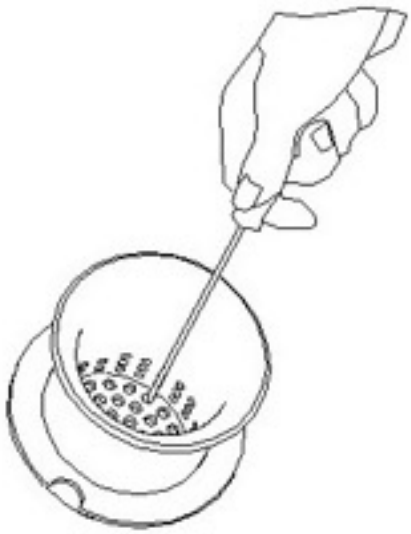

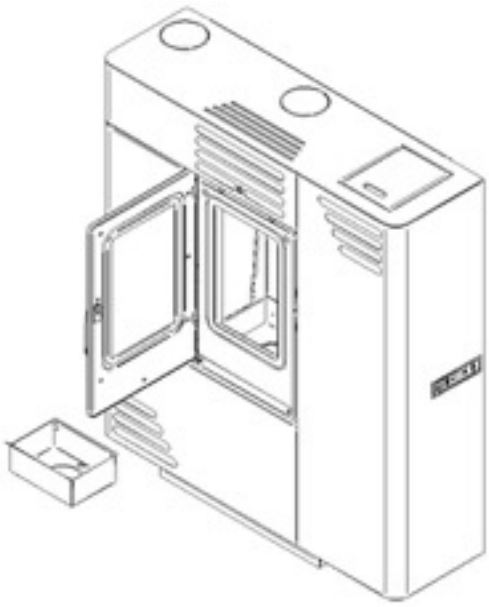

Quitar y limpiar con cuidado la caja de cenizas por medio de una aspiradora.

Limpieza de la cámara de combustión y caja de cenizas

La limpieza de la caja de cenizas y de la cámara de combustión se debe realizar cuando la ceniza alcanza el borde de la misma caja y está estrictamente prohibido encender la estufa si la ceniza va más allá de ello. Todos los días cuando se limpia el brasero también verificar si la caja necesita ser vaciada. Este mantenimiento se debe realizar cuando la estufa está fría; está prohibido utilizar agua para enfriar las cenizas o para limpiar el interior de la estufa. Se puede utilizar la aspiradora, siempre y cuando la ceniza está completamente fría. Tenga mucho cuidado cuando vuelva a insertar la caja, ésta debe llegar hasta el fondo y no debe haber ningún residuo de ceniza por delante o por debajo de ella, si hay unos residuos éstos podrían interferir con el cierre de la puerta, por lo tanto, causar una fuga de aire en la cámara de combustión.

Limpieza del cristal

El cristal es de auto-limpieza y, mientras que la estufa está en funcionamiento, una película de aire fluye a lo largo de la superficie del mismo, alejando la ceniza y la suciedad; sin embargo en unas pocas horas, se formará una solapa de color grisáceo, que debe ser limpiada al primer apago de la estufa. El ensuciamiento del cristal depende también de la calidad y cantidad del pellet utilizado.
Cuando se hace esto, verificar siempre si la junta de color gris alrededor del cristal está en buenas condiciones; la falta de control de la eficacia de esta junta puede comprometer el funcionamiento de la estufa. Sin embargo, pellet de baja calidad, brasero sucio, pueden causar más suciedad en el cristal.

Atención: en caso de cristal roto o dañado no trate de encender la estufa.

Limpieza del intercambiador de calor

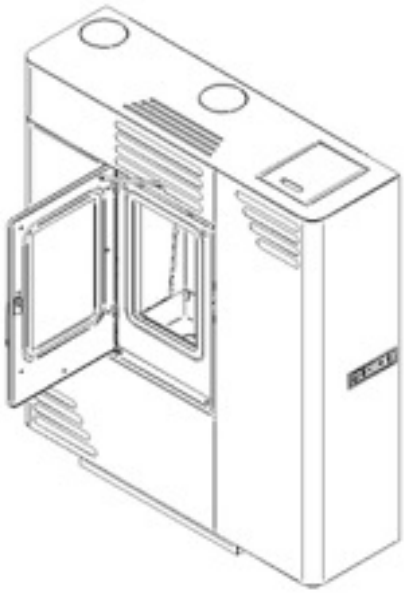

Pulse la palanca (situada arriba a la derecha en la parte posterior de la estufa) que acciona la canalización con la ayuda de la clave dada suministrado (ver figura siguiente) extraer la varilla situada en el interior de la rejilla central ,ejecutar esta acción varias veces.

Limpieza trimestral

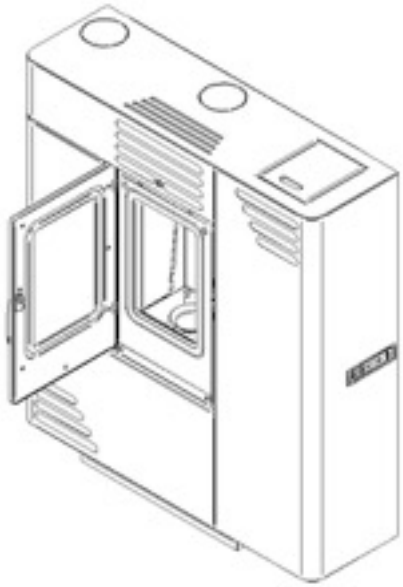

Herramientas necesarias

1) destornillador de punta plana
2) cepillo
3) pincel
4) limpiapipas
5) aspirador
6) palanca para extraer el raspador

Abra la puerta de la estufa, por medio de una aspiradora para eliminar toda la ceniza, también utilice un cepillo para limpiar los residuos unidos a las paredes internas de la estufa.

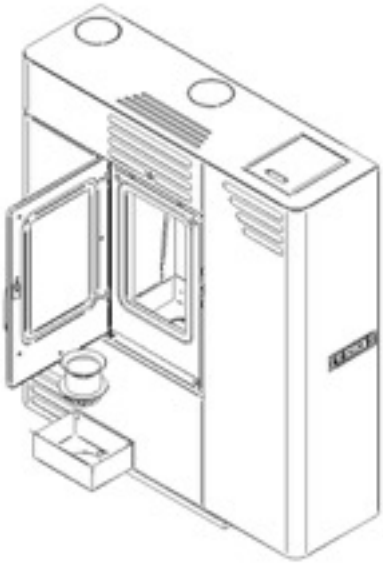

Quite y limpie bien la rejilla y la caja de ceniza.

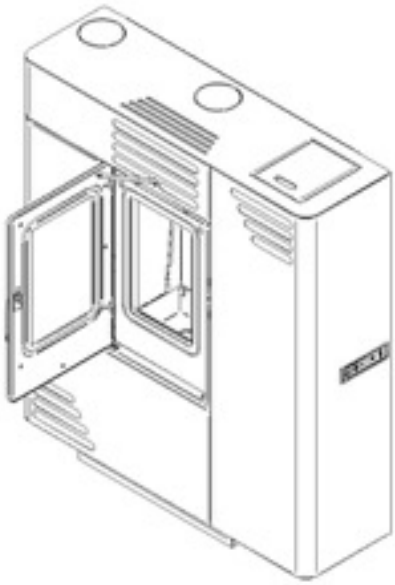

Pulse la palanca (situada arriba a la derecha en la parte posterior de la estufa) que acciona la canalización con la ayuda de la clave dada suministrado extraer la varilla situada en el interior de la rejilla central ,ejecutar esta acción varias veces.

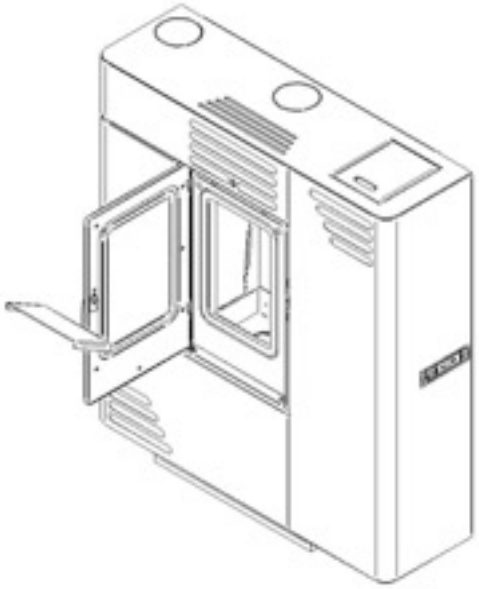

Primero se comienza con el quitar el para-llama situado en la parte superior de la cámara de combustión empujando hacia arriba y luego mover hacia la derecha o hacia la izquierda para liberar.

Ponga en la ranura del lado inferior derecho
(figura siguiente) un destornillador plano y gire 90 grados, de esta manera se libera la pared que tiene la capacidad para desplazarse verticalmente a aproximadamente 1,5 como la pared está cónica en el lado crea un espacio de 1 mm. Esta acción libera el angular derecho situado justo detrás del panel lateral, realice la misma operación para el lado izquierdo.

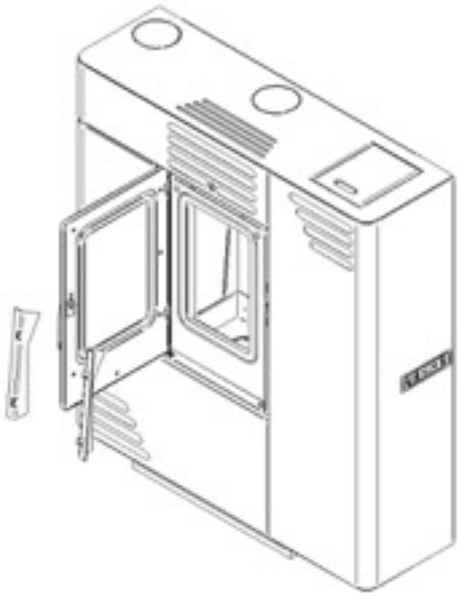

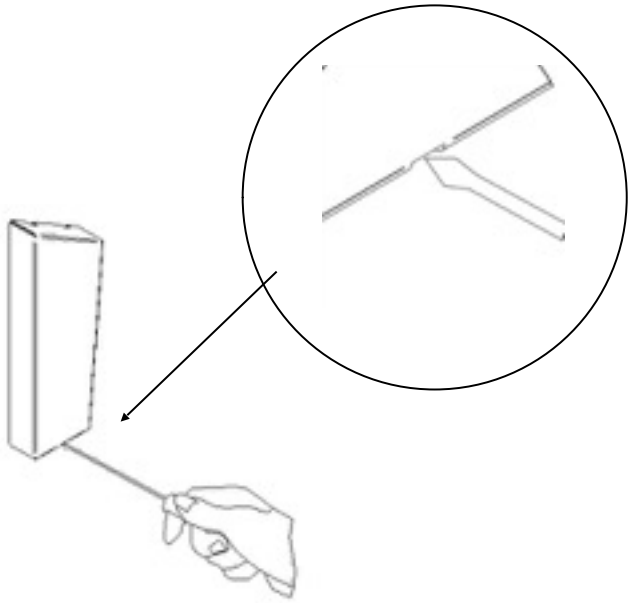

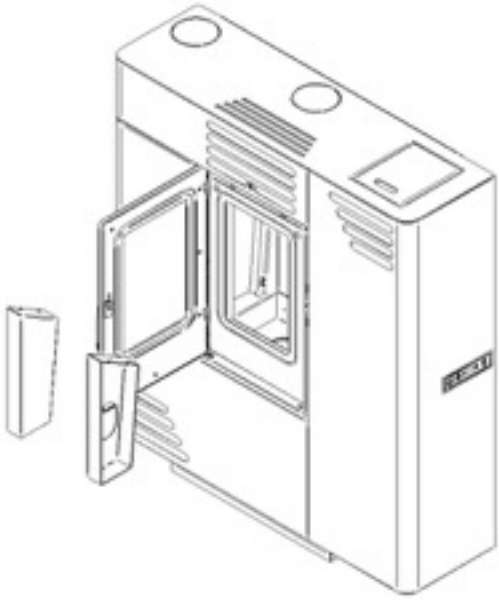

Una vez quitados los angulares simplemente desfile las paredes laterales como en la figura. Limpiar a fondo todas las partes quitadas con la ayuda de un cepillo y un pincel y aspire cualquier acumulación de ceniza presente en la cámara de combustión.

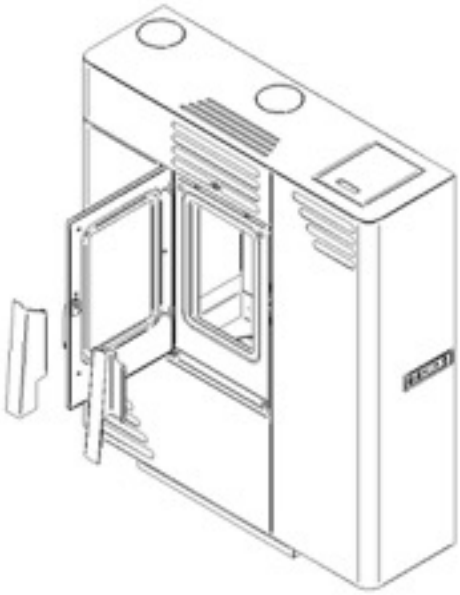

Una vez extraídos los lados, se procede con la eliminación de los conductos, también en este caso, es suficiente quitar las piezas de su asiento.

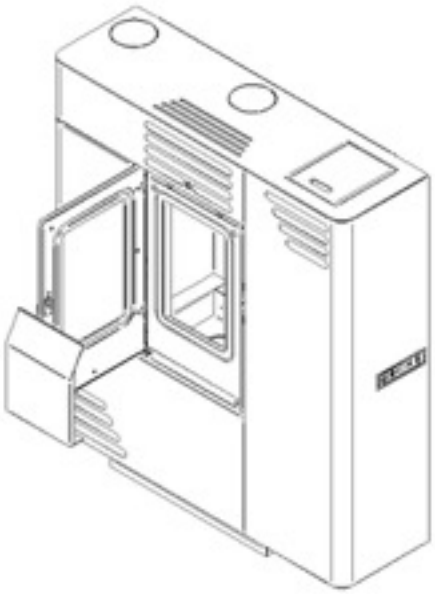

Ahora se procede a la eliminación de la pared frontal, para hacerlo debe sacar la pieza hacia arriba de manera que se pueda extraerlo de su asiento y finalmente quitar esta también.

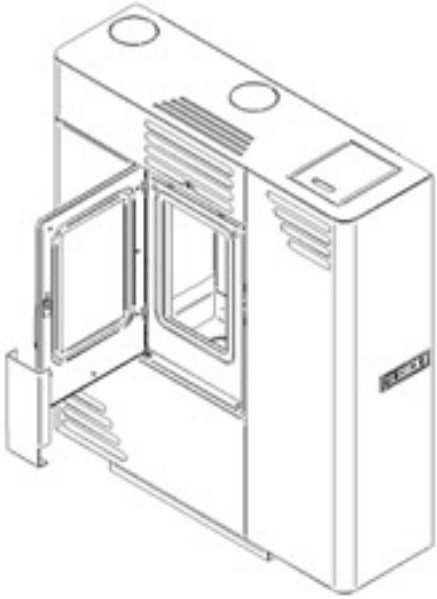

Extracción en fase última de la columna central, para hacer esto es suficiente elevar la columna de su asiento, y finalmente retirar la pieza Aspirar y limpiar muy bien con la ayuda de un pincel en el interior de la estufa, teniendo cuidado para que **no se ensucie el interior de la sede de la columna central.**

Atención

Revise todo el interior, y luego proceder con el montaje la sustitución de todos los componentes, prestando atención a la correcta reposición, mayor es la atención y el cuidado en la limpieza de la estufa y más fácil será para usted el reemplazo de todos los componentes ya que la suciedad puede causar interferencias en la asamblea.

Notas para el reemplazo

Los puntos que deben seguirse para la reposición adecuada de las partes son los siguientes:

1) Instalación columna central
2) Montaje de la pared frontal
3) La instalación de las tuberías de la derecha y la izquierda
4) La instalación de las paredes laterales, con la ayuda de un destornillador mantener levantada la pieza e insertar en la parte posterior del angular Asegúrese de que el borde inferior del ángulo se ajusta perfectamente a la esquina inferior de la pared frontal (véase la figura más adelante), retire el destornillador, en consecuencia la pared lateral se bajará y se une con el angular realice mismo procedimiento en el lado opuesto
5) Instalación del para-llama
6) Instalación de la caja de cenizas
7) Instalación brasero

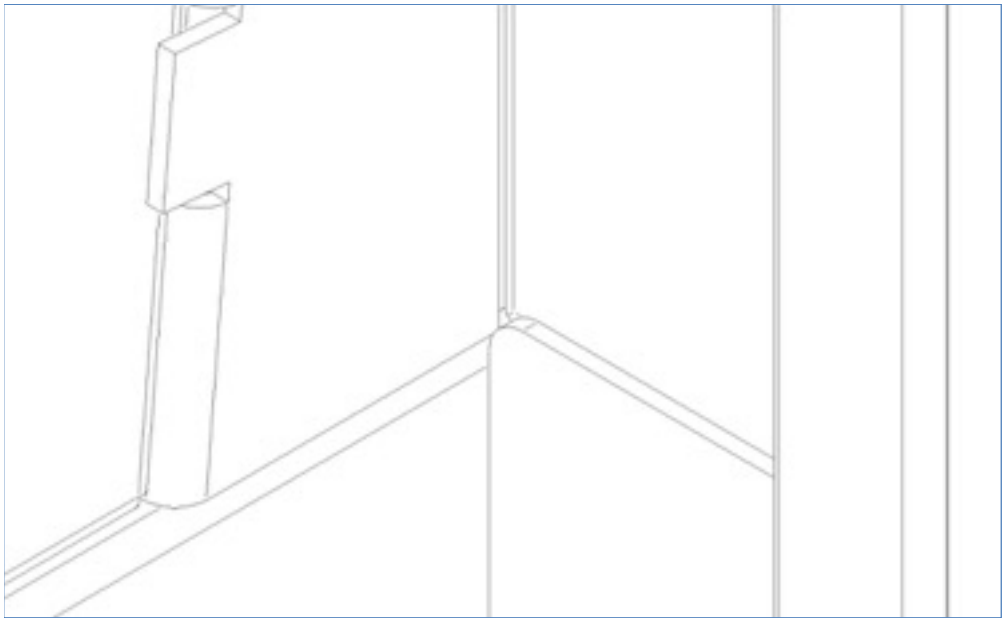

Limpieza estacional (1400 horas)

Precaución: La limpieza debe realizarse con la estufa completamente fría por un técnico autorizado.

Herramientas necesarias:

1 - Destornillador
2 - Aspirador
3 - Set de llaves Brugola

En primer lugar, basta con deslizar el panel lateral de la estufa como se muestra en la figura.

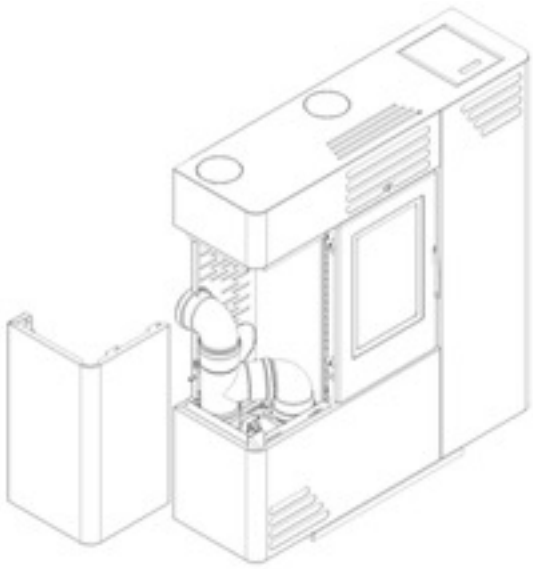

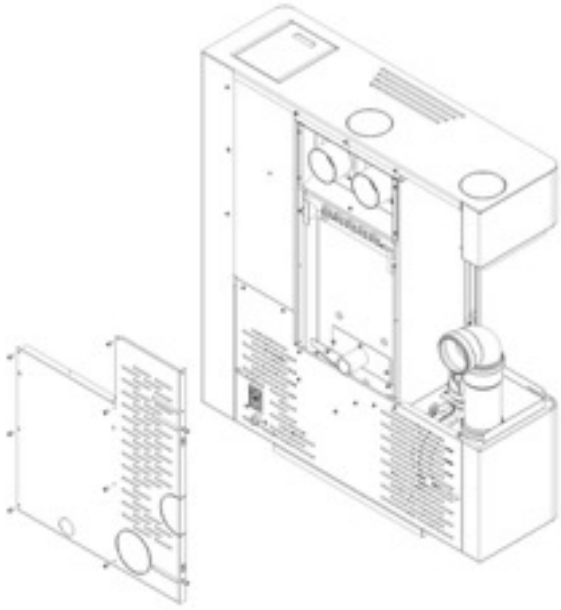

Luego continúe con la eliminación del panel trasero superior mediante una llave Brugola desatornille los tornillos y retire el panel ver foto al lado.

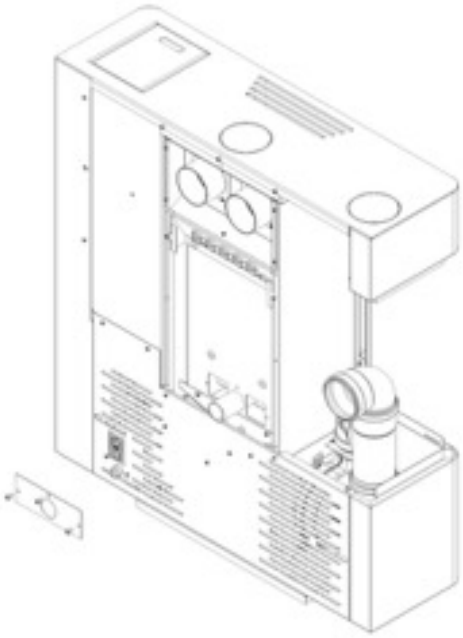

Ahora quite la cubierta trasera quitando los 3 tornillos Brugula que lo sujetan a la estufa. Hecha esta operación aspire con mucho cuidado el interior de las dos tuberías y luego re-colocar la cubierta.

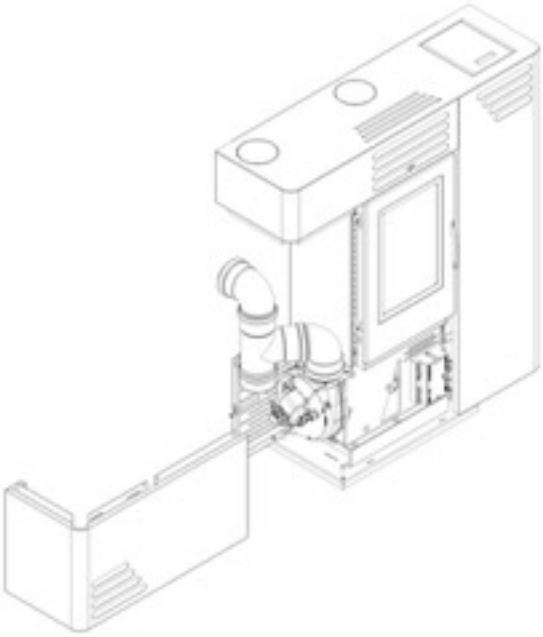

El siguiente paso es quitar el panel lateral bajo para hacerlo, abra la puerta, destornille los dos tornillos Brugola en el borde superior del panel, afloje el tornillo de la parte trasera del panel lateral. Ahora la estructura es libre para quitarla elevando hacia arriba y despéguela con cuidado.

Último paso es lo de quitar el motor del ventilador de expulsión de los humos de la estufa, para destornillar los cuatro tornillos de la brida exterior y extraiga el motor ahora con la ayuda de una aspiradora aspirar cuidadosamente las cenizas desde el asiento interior donde se alojan los ventiladores y desde la cámara de aspiración de los humos véase la figura más abajo.

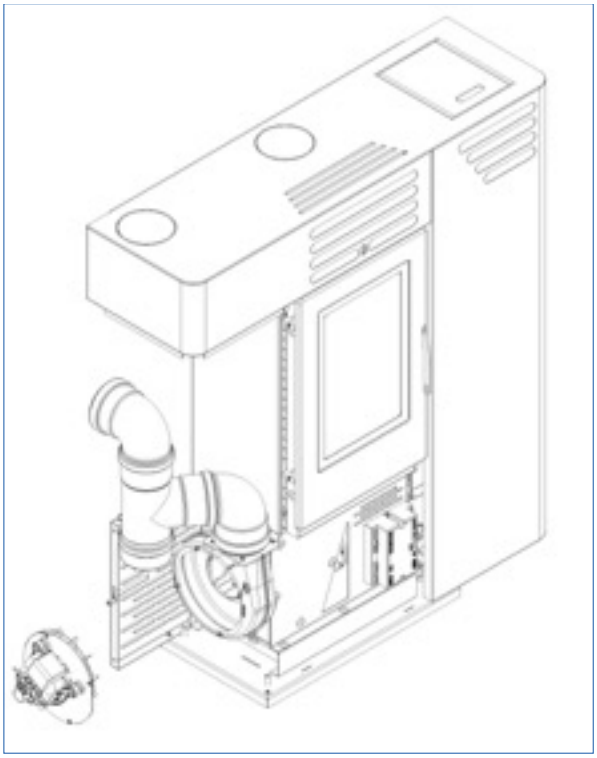

Esquema de resumen de la limpieza y mantenimiento de la estufa

	Diario	Cada dos días	Cada 1000 Kg	Estacional	Realización
Brasero	x	x			Usuario
Caja de cenizas		x			Usuario
Cristal		x			Usuario
Conducto de aspiración				x	Técnico
Tubo				x	Técnico
Conducto de humos				x	Técnico
Tanque de pellets			x		Técnico/Us.
Sala de las cenizas		x		x	Usuario
Junta de la puerta		Verificar		x	Técnico

14 Piezas de repuesto

La Empresa Calecosol declina toda responsabilidad, tanto civil como penal, que se derive del uso de piezas de repuesto no originales y además informa que el uso de los mismos determina la caducidad de la garantía. A continuación incluimos una lista completa de los repuestos con relativo códice de comunicar en el momento de exigencia.

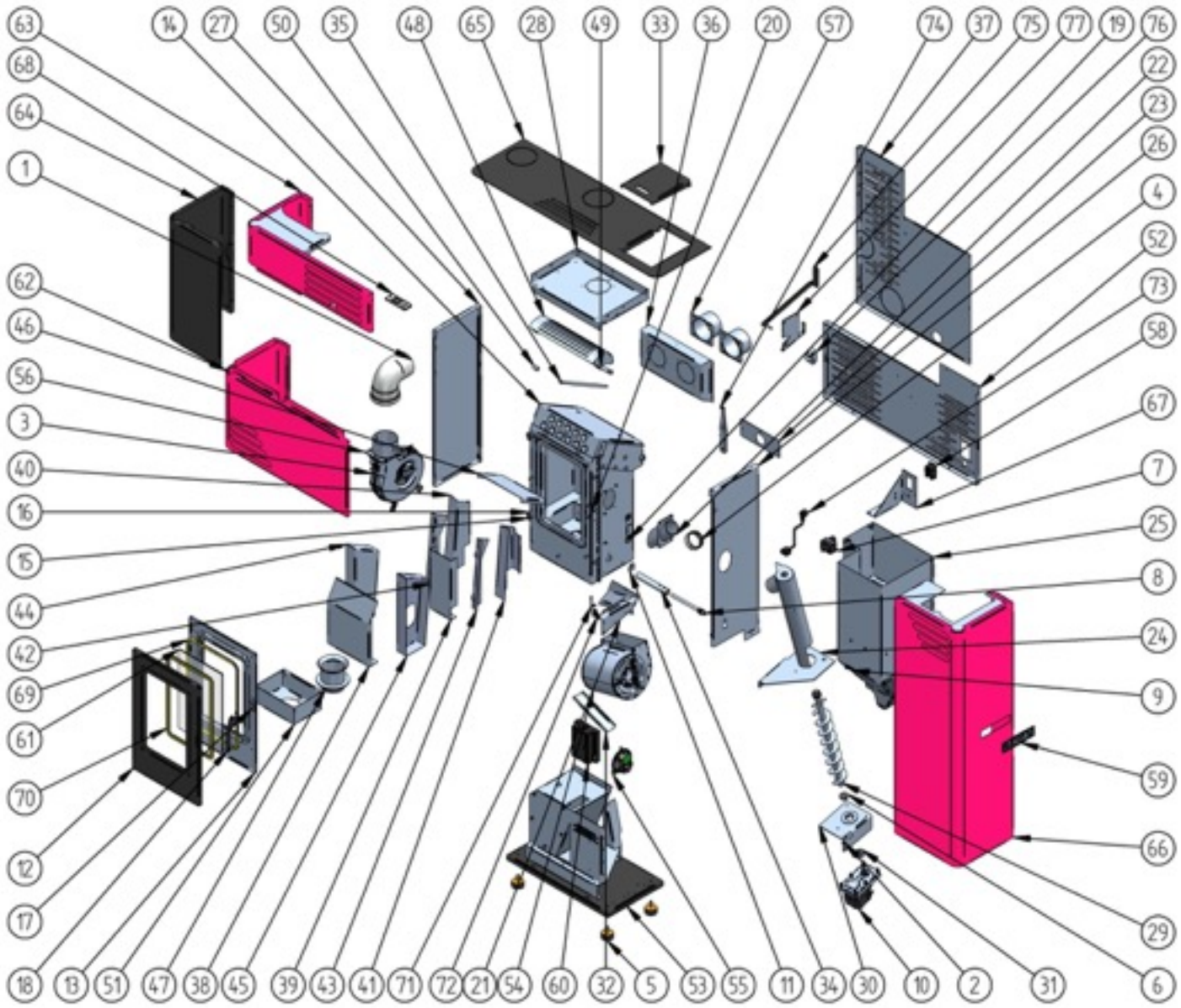

Pos.	Código Alternativo	Título	Can.	Notas
1	CUR01_080_090_AMF	Curva A 90° Allum.Bianco 80 MF	1	
2	TAG01_006D012H045	Tappo gomma D 12 H 4,5 per fori da 6	1	
3	R2600537	Ventilatore espulsione fumi PL21CE0180	1	
4	R2400099	Giunto isolante Ø56x3 TeflonPTFE	1	
5	R2400483	Piedino antivibrante 40x20+perno M8	4	
6	R2400486	Bussola per coclea	2	
7	R2600401	Termostato Sic-Vano Pellet TDTQWGS10000	1	
8	R2600674	Resistenza .HDL Ø 9,9 L=130 mm x N100	1	
9	R2400494	Graffetta portasonda CAR 1009044	1	
10	R2600632	Motoriduttore SPG 2 RPM	1	
11	R2400737	Staffa fissaggio candela	1	
12	R2401060	Porta stufa parte esterna	1	
13	R2401061	Porta stufa parte interna	1	
14	R2401079	Corpo corridoio 6-9 kW	1	
15	R2401080	Cerniera lato corpo	2	
16	R2401081	Cerniera lato porta	2	
17	R2401082	Supporto maniglia	1	
18	R2401083	Maniglia CP	1	
19	R2401084	Staffa aggancio porta CP	1	
20	R2401085	Rotella per maniglia	1	
21	R2401086	Staffa Convogliatore	1	
22	R2401087	Tubo scivolo pellet	1	
23	R2401088	Tappo posteriore	1	
24	R2401089	Tubo coclea	1	
25	R2401090	Serbatoio CP 26 Lt. 15 Kg	1	
26	R2401091	Fianco interno sx	1	
27	R2401092	Fianco interno dx	1	
28	R2401096	Pannello superiore	1	
29	R2401097	Coclea di carico per stufa corridoio	1	
30	R2401098	Piastra sostegno coclea	1	
31	R2401099	Fissaggio motore coclea corridoio	1	
32	R2401100	Tappo interno per schiena	1	
33	R2401105	Sportello carico pellet	1	
34	R2401106	Tubo candela CP	1	
35	R2401107	Asta raschiatore	1	
36	R2401108	Pannello di supporto canalizzazione	1	
37	R2401109	Pannello posteriore superiore	1	
38	R2401110	Battifiamma posteriore	1	
39	R2401111	Giro fumi posteriore	1	
40	R2401112	Girofumi laterale dx	1	
41	R2401113	Girofumi laterale sx	1	
42	R2401114	Staffa di bloccaggio dx	1	
43	R2401115	Staffa di bloccaggio sx	1	
44	R2401116	Battifiamma dx	1	
45	R2401117	Battifiamma sx	1	
46	R2401118	Battifiamma superiore	1	
47	R2401119	Braciere corridoio	1	
48	R2401121	Deflettore per canalizzazione	1	
49	R2401122	Perno con foro per deflettore	1	
50	R2401123	Perno per deflettore	1	
51	R2401124	Cassetto cenere	1	
52	R2401129	Pannello posteriore inferiore alto	1	
53	R2401131	Supporto corpo stufa alto	1	
54	R2600538	Ventilatore centr. MicroGT400 W950040020	1	
55	R2600402	Pressostato Sic. 39Pa TDPNP04MBAR00	1	
56	R2600639	SONDA FUMI SOTCJ0880ACCF x N100	1	
57	R2600518	Flangia raccordo Ø 80 H=50 dis. 017023-02	2	
58	R2600627	Modulo Alimentazione polysnap BZ01001	1	
59	R2600630	Display 3 Tasti N100	1	
60	R2600631	Scheda Madre N100	1	
61	R2600643	Vetro ceramico 306 X 196 X 4	1	
62	R2600649	Pannello dx inferiore	1	
63	R2600664	Pannello superiore dx	1	
64	R2600665	Pannello centrale destro	1	
65	R2600669	Top corridoio Zhana	1	
66	R2600670	Assieme pannello laterale sx	1	
67	R2600675	Staffa supporto modulo polysnap	1	
68	R2600697	Telecomando sottiletta IR standard	1	
69	R2600703	Treccia artica nera D12 mm	1	
70	R2600704	Nastro Tex-tape black adesivo 15x3 mm	1	
71	R2600638	SONDA AMBIENTE SONTC0851PLCP x N100	1	

72	R2600400	Cavo Flat 16VIE L=120cm FL16V1200FFZZ	1	
73	R2400671	Cavo alimentaz.3x075 nerp 2mt SCHUKO	1	
74	R2600754	Maniglia estrai raschiatore Zhana	1	
75	R2600761	Leva per canalizzazione	1	
76	R2600762	Braccio leva	1	
77	R2600763	Supporto leva	1	

15 Esquema eléctrico

A continuación está representado el esquema para la conexión de las varias partes eléctricas de la tarjeta madre de la estufa.

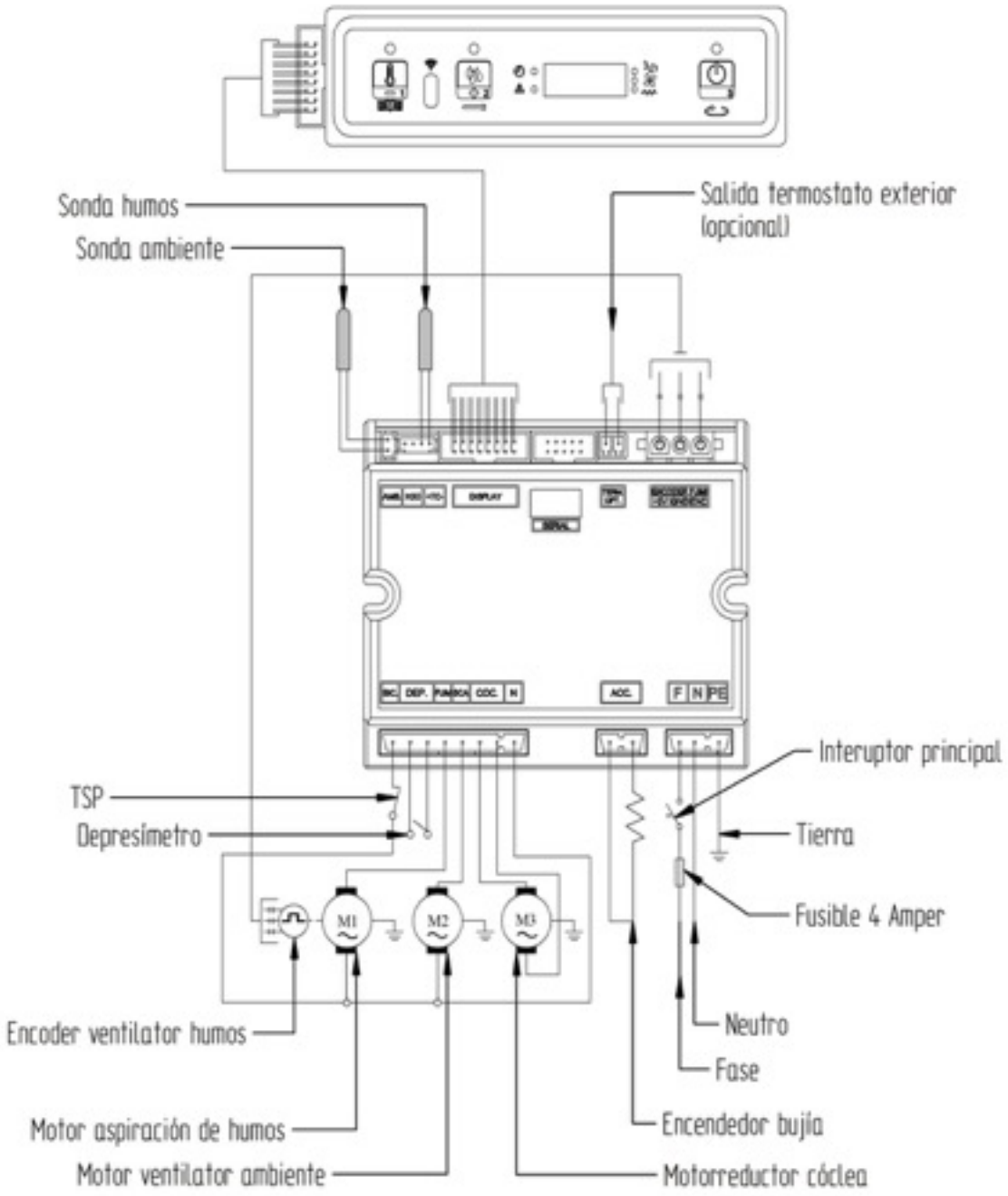

TSP : Termostato de seguridad compartimiento pellets

16 Canalización

El sistema de canalización permite transportar y distribuir el calor generado por la estufa también en otros ambientes diferentes de lo en que está posicionado el aparato.

Conexión

La conexión a la estufa puede ser de dos tipos:

- Conexión en la parte superior de la estufa a través de un solo tubo
- Conexión en la parte posterior de la estufa utilizando dos tuberías

La Empresa Calecosol aconseja utilizar tubos parejos, con curvas amplias, y aislados para evitar eventuales dispersiones de calor durante el recorrido. Además aconseja no sobrepasar los 10 metros de longitud de la instalación total porque en este caso también se incurre en la dispersión del calor producido por la estufa.

Regulación

La regulación de la canalización puede ocurrir en dos modos diferentes según el tipo de estufa que se posee:

- Regulación Manual
- Regulación automática

Regulación Manual

En este caso, el ajuste del flujo de aire en la Canalización se realiza manualmente por una palanca colocada en la parte posterior arriba a la derecha de la estufa. (ver figuras siguientes).

Para abrir simplemente empuje la palanca

Para cerrar levantar y tire de la palanca hacia ti

En la siguiente figura se muestra un diagrama esquemático de la estufa canalizada en el hogar.

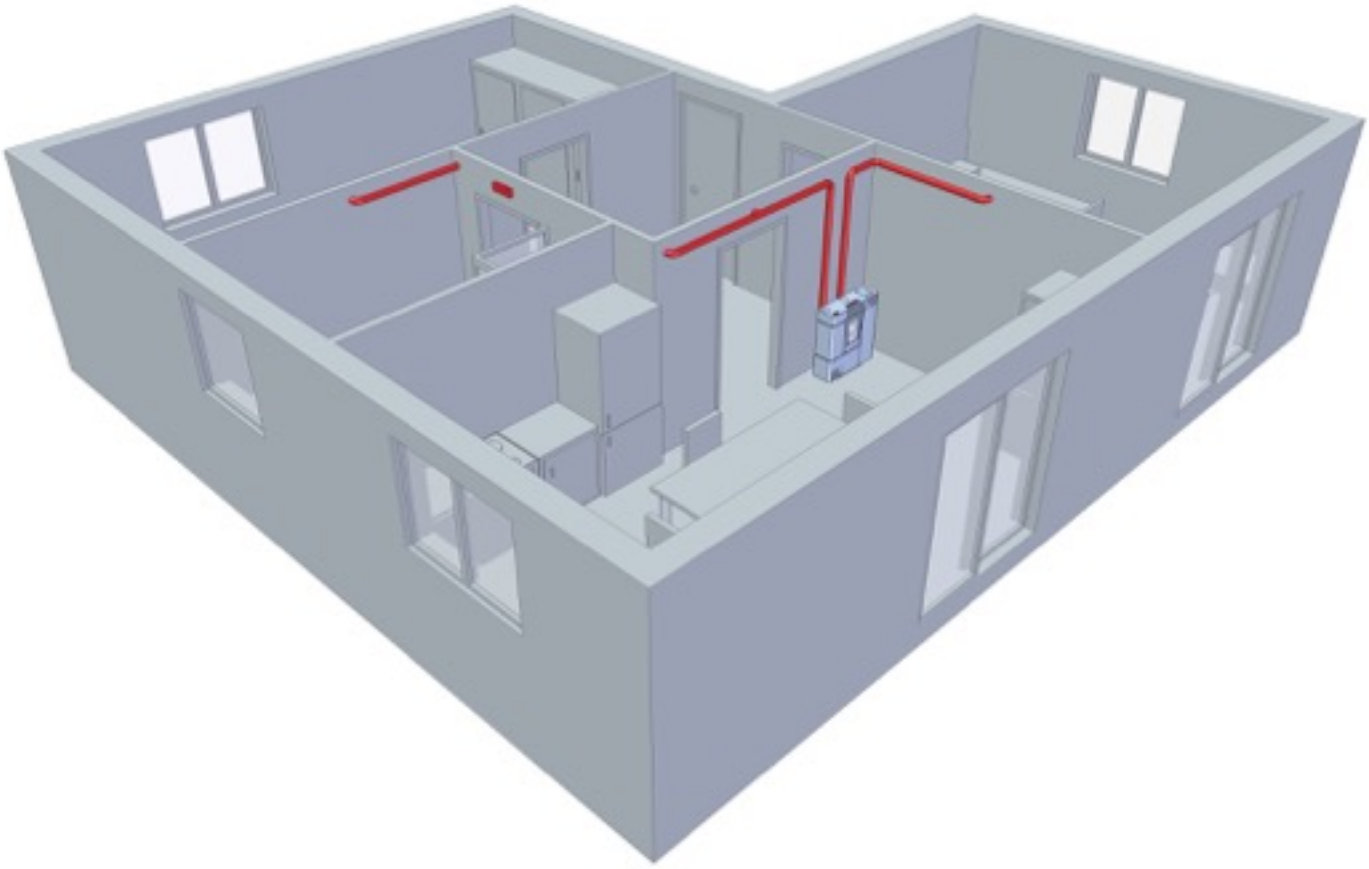

17 Notas

Notas

Información para la eliminación o el reciclaje al final del ciclo de vida del producto

(para los piases que forman parte de la Union Europea)

El presente producto pertenece al ámbito de la Directiva 2002/96/CE, denominada también WEEE (o RAEE), relativa a los residuos de aparatos eléctricos. El fin de esta Directiva es lo de prevenir, pues limitar, la producción de residuos procedentes de estos aparatos y favorecer la reutilización, el reciclaje y otras formas de recuperación de tal manera que sean tutelados el ambiente y la salud pública. El símbolo de un contenedor de basura tachado indica que el producto está sometido a la Directiva: pues, al final de su ciclo de vida, no puede ser eliminado como residuo municipal mixto; en cambio debe ser destinado a las estructuras de recolección especializada como prescriben las normativas locales o el negociante. El importador y/o el negociante son responsables de la recolección y la eliminación del producto, tanto en el caso en que ambos ocurran directamente, como en el caso en que se efectúen por un sistema de recolección colectivo. Cualquier aclaración así como cualquier otra información podrá ser provista por el negociante/instalador donde el producto ha sido adquirido o por el ente local responsable de los residuos.